kerkmann
office design

Büro-Regal "Progress 500" ohne Rückwand, (H)2.250 mm

- 6 Ordnerhöhen
- aus Möbelstahl
- schraubloses Stecksystem - minutenschnell aufgebaut
- Fachböden: (H)30 mm - im Raster von 59 mm höhenverstellbar
- bodenbündig mit serienmäßigen Sockelblenden
- Regalpfosten aus Kastenprofilen mit glatten Fronten
- ohne Diagonalkreuz, somit beidseitig bestückbar
- Tragkraft pro Boden bei (T)300 mm: 60 kg / Tragkraft pro Boden bei (T)600 mm: 80 kg
- Tragkraft pro Regalfeld: 500 kg
- Lieferung erfolgt ohne Bestückung

Zubehör: Fachteiler: verschiebbar • als Ordnerstützte verwendbar
Zubehör: Flügeltüren-Anbausatz: abschließbar

Die Lieferung erfolgt zerlegt - Montageservice auf Anfrage!

Anwendungsbeispiele:
- Ablage von DIN A4 Ordnern, Bücher & Kataloge

Symbolbild: zeigt das Produkt in Anwendung

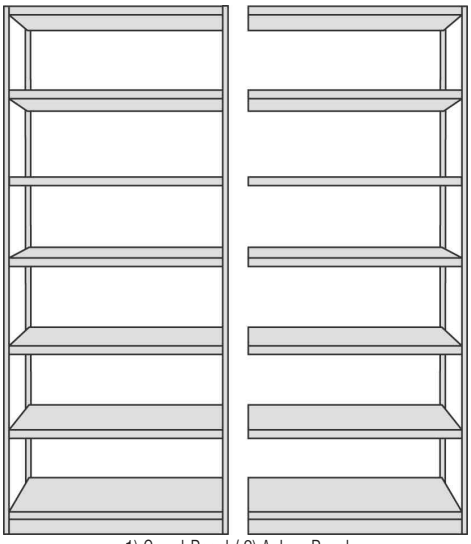

1) Grund-Regal / 2) Anbau-Regal

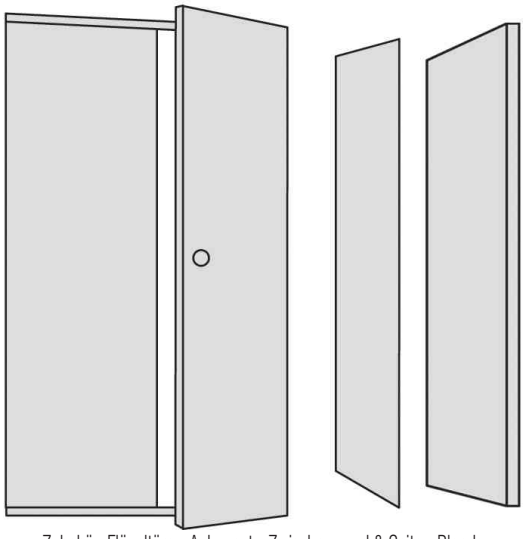

Zubehör: Flügeltüren-Anbausatz, Zwischenwand & Seiten-Blende

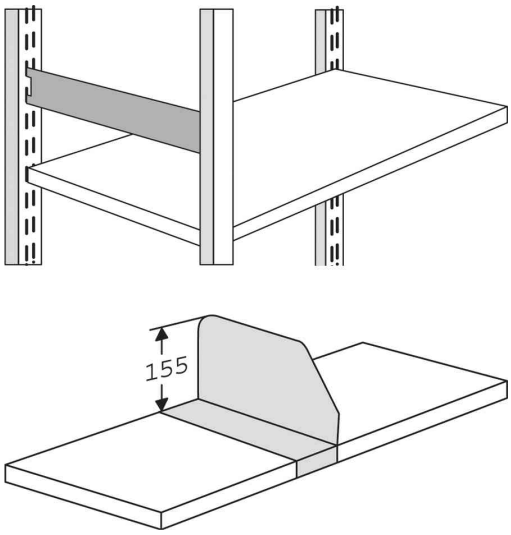

Zubehör: Seitensteg und Fachteiler

Produkt	Ausführung	Maße	Material	Farbe	Hersteller-Nummer	Bestell-Nummer
1) Grund-Regal Progress 500	7 Fachböden	(B)750 x (T)300 x (H)2.250 mm	Stahl	lichtgrau	50950111	71400426
		(B)750 x (T)600 x (H)2.250 mm	Stahl	lichtgrau	50951011	71400427
	7 Fachböden	(B)960 x (T)300 x (H)2.250 mm	Stahl	lichtgrau	50940111	71400424
		(B)960 x (T)600 x (H)2.250 mm	Stahl	lichtgrau	50941011	71400425
2) Anbau-Regal Progress 500	7 Fachböden	(B)750 x (T)300 x (H)2.250 mm	Stahl	lichtgrau	50955111	71400430
		(B)750 x (T)600 x (H)2.250 mm	Stahl	lichtgrau	50956011	71400431
	7 Fachböden	(B)960 x (T)300 x (H)2.250 mm	Stahl	lichtgrau	50945111	71400428
		(B)960 x (T)600 x (H)2.250 mm	Stahl	lichtgrau	50946011	71400429
Zubehör: Fachteiler		(T)300 x (H)155 mm	Stahl	lichtgrau	50871911	71400473
		(T)400 x (H)155 mm	Stahl	lichtgrau	50844611	71400474
		(T)600 x (H)155 mm	Stahl	lichtgrau	50847211	71400475
Zubehör: Flügeltüren-Anbausatz		(B)750 x (H)1.900 mm	Stahl	lichtgrau	50843511	71400479
		(B)960 x (H)1.900 mm	Stahl	lichtgrau	50841411	71400480

Veröffentlichungen, auch auszugsweise, nur mit ausdrücklicher Genehmigung des Herausgebers! © - Rechte vertreten durch MVM Marketing GmbH

Produkt	Ausführung	Maße	Material	Farbe	Hersteller-Nummer	Bestell-Nummer
Zubehör: Seiten-Blende		(T)300 x (H)2.250 mm	Stahl	lichtgrau	50840911	71400467
		(T)400 x (H)2.250 mm	Stahl	lichtgrau	50841111	71400468
		(T)600 x (H)2.250 mm	Stahl	lichtgrau	50843811	71400469
Zubehör: Seitensteg		(T)300 x (H)760 mm	Stahl	lichtgrau	50840611	71400476
		(T)400 x (H)760 mm	Stahl	lichtgrau	50840711	71400477
		(T)600 x (H)760 mm	Stahl	lichtgrau	50840811	71400478
Zubehör: Zwischenwände		(T)300 x (H)1.900 mm	Stahl	lichtgrau	50841511	71400481
		(T)400 x (H)1.900 mm	Stahl	lichtgrau	50841611	71400482
		(T)600 x (H)1.900 mm	Stahl	lichtgrau	50842611	71400483

Veröffentlichungen, auch auszugsweise, nur mit ausdrücklicher Genehmigung des Herausgebers! © - Rechte vertreten durch MVM Marketing GmbH