FPMA-W960D SUPPORTO A PARETE NEWSTAR PER

FPMA-W960D è un supporto a parete con 3 snodi per 2 schermi LCD/LED/TFT fino a 27" (69 cm).

Il montaggio a parete NewStar, modello FPMA-W960D consente di collegare due schermo LCD/LED/TFT sul muro.

Utilizzate un montaggio a parete per sfruttare pienamente le capacità del vostro schermo. Il montaggio a parete è facile da regolare in profondità. È inoltre possibile inclinare lo schermo in senso verticale, orizzontale e farlo ruotare.

Questo crea l'angolo di visione ideale riducendo il rischio di mal di schiena e al collo. I cavi possono essere collocati sul lato inferiore del braccio.

Il supporto FPMA-W960D ha tre punti di articolazione ed è adatto a 2 schermi fino a 27" (69 cm) con una capacità massima di trasporto di 6 kg. Questo prodotto è adatto per schermi con fori VESA modello 75x75 e 100x100mm. Per una diversa (più grande) foratura, si può combinare con una delle nostre piastre di adattamento VESA.

SPECIFICAZIONI

Colore	Nero
Garanzia	5 anno
Peso massimo	12
VESA minima	75x75 mm
VESA massima	100x100 mm
Inclinazione	180°
Rotazione	360°
Orientamento	180°
Schermi	2
Dimensioni	10 - 27"
Profondità	8,5 - 40 cm
EAN code	8717371444945

PESO MASSIMO

DIMENSIONI

NewStar Products Europe B.V.
Wateringweg 62/B
2031 EJ HAARLEM
THE NETHERLANDS

Phone : +31(0)23-5478888
Fax : +31(0)23-5478889
Email : info@newstar.nl
Website : www.newstar.eu

NewStar cannot be held liable for any inaccuracies and copyrights.
No part of this publication may be reproduced and/or published by print, photocopy, microfilm or in any other way, without prior written permission of NewStar Computer Products Europe BV.

FPMA-W960D SUPPORTO A PARETE NEWSTAR PER

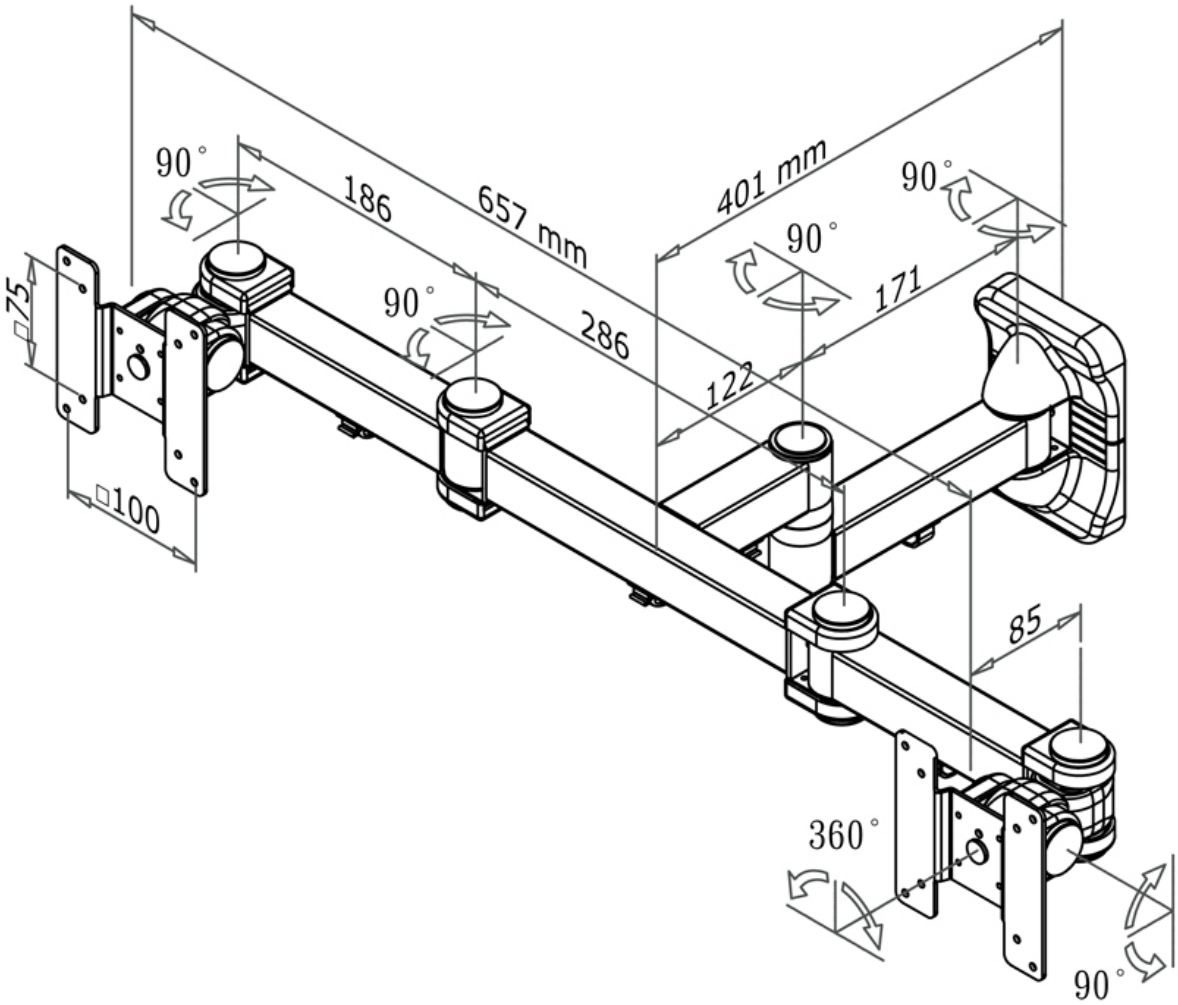

NewStar Products Europe B.V.
Wateringweg 62/B
2031 EJ HAARLEM
THE NETHERLANDS

Phone : +31(0)23-5478888
Fax : +31(0)23-5478889
Email : info@newstar.nl
Website : www.newstar.eu

NewStar cannot be held liable for any inaccuracies and copyrights.
No part of this publication may be reproduced and/or published by print, photocopy, microfilm or in any other way, without prior written permission of NewStar Computer Products Europe BV.