Auszugsführung Quadro Big Duplex

- Für Einsatz im Big Org@Tower Wood
- Vollauszug mit Dämpfung Silent System
- 80 kg Belastbarkeit nach EN 15338 Level 2
- Erhöhung der Belastbarkeit auf 130 kg bei Einsatz mit 2 Bockrollen
- Stahl verzinkt

Schraubenempfehlungen:
- 14 Stück ø 6,0 x 14 mm je GN

Auszugsführung Quadro Big Duplex (Garnitur)

Min. Einbautiefe mm	Auszugslänge mm	Außenmaß Innenkorpus mm	**Bestell-Nr.**	VE
760	701,5	709	**9 200 382**	1 GN
860	801,5	809	**9 200 383**	1 GN

Planungsmaße: Vorderansicht Quadro Big Duplex

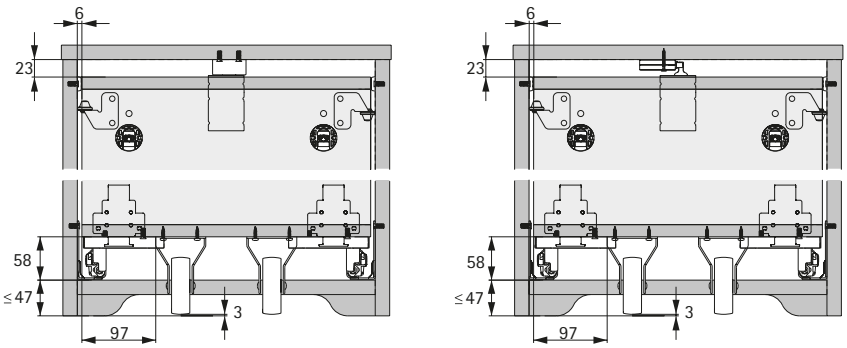

Planungsmaße: Seitenansicht Quadro Big Duplex

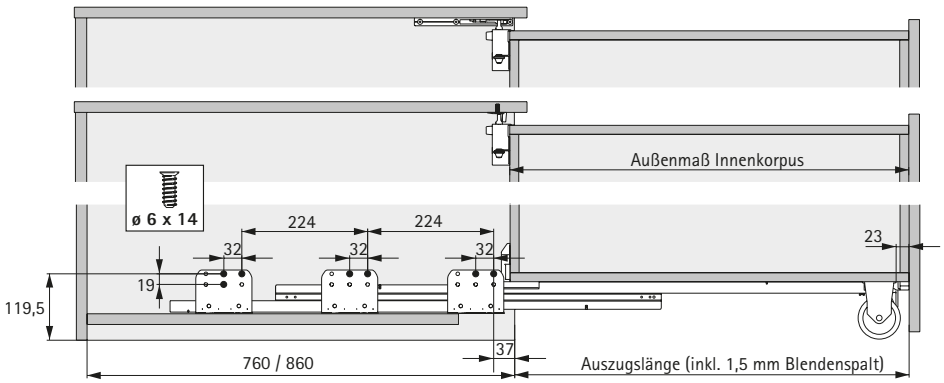

hettich.com/short/8131fc