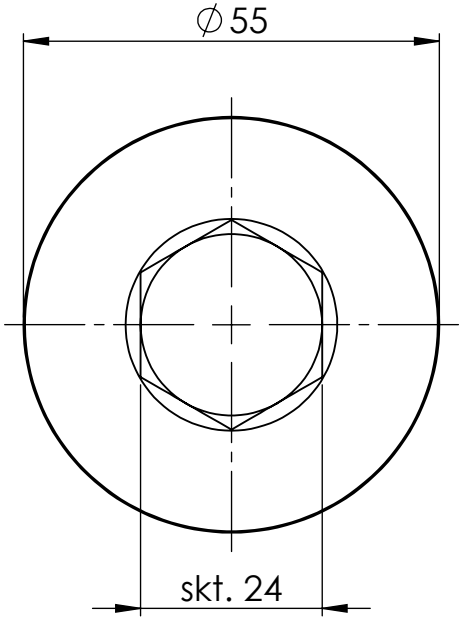

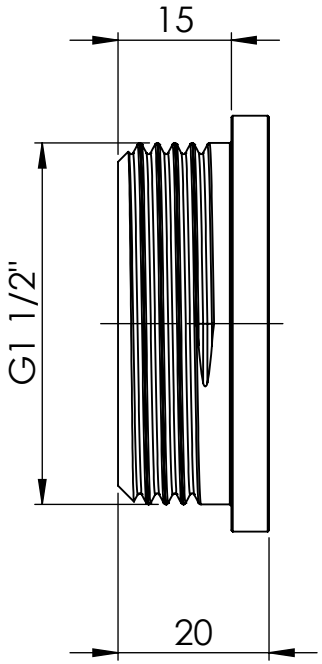

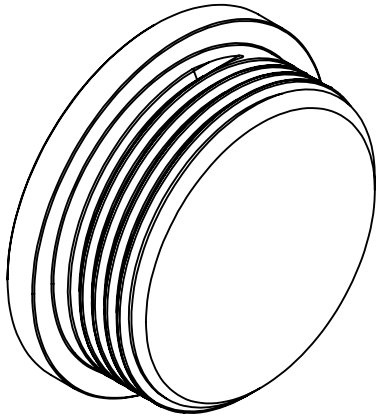

Maßstab / Scale: 1:1

Material: CW 614N (CuZn39Pb3)

Benennung / Designation:

Verschl. Schr., I-skt. mit Bund

Locking screw, hexagonal socket and flange

RIEGLER
Schützenstraße 27, 72574 Bad Urach
Telefon: 07125 9497-0

Artikelnummer / item number:

136438

Typ-Nr.: MSN290MS112

Status

Format A4

Version

Blatt / von sheet / of 2 / 2