由 Autodesk 教育版产品制作

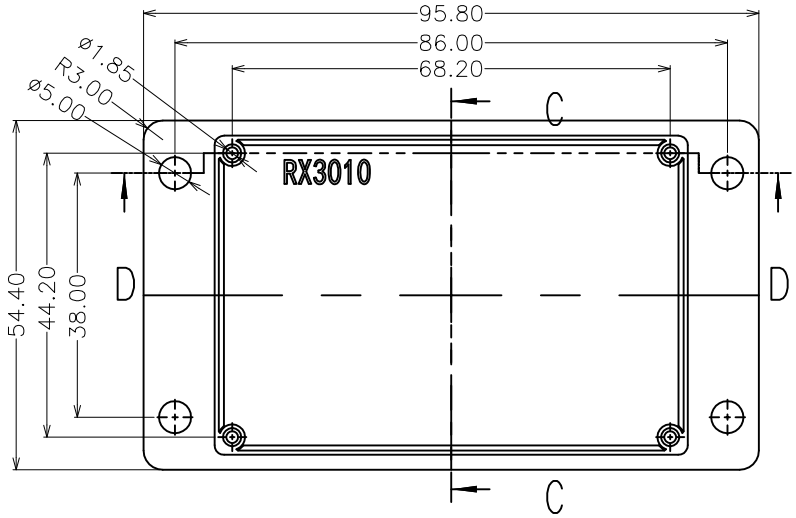

SECTION C-C

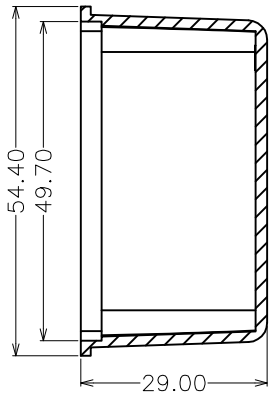

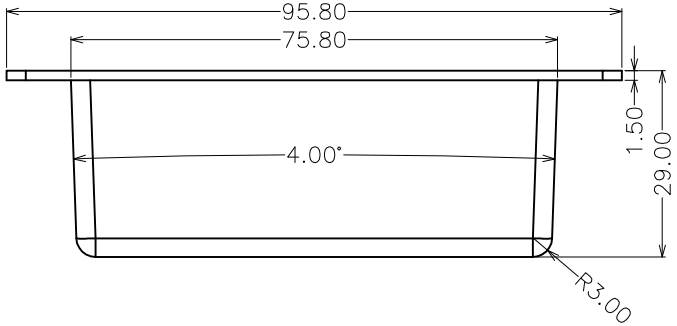

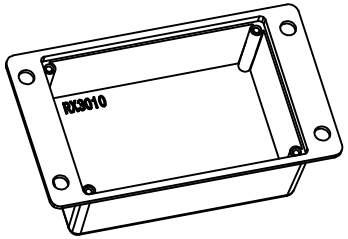

SECTION D-D

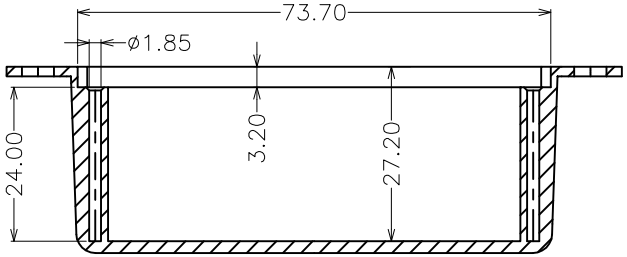

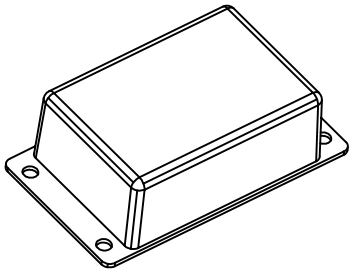

REV.	DESCRIPTION	DATE	DRAWN:	APPD:

GENERAL TOLERANCE
LINEAR X.±0.5
.X±0.2
.XX±0.10
.XXX±0.05
AUGULAR X°±1.0°
.X°±0.5°
.XX°±0.1°
UNITS: MM

PART NO.		
Q. TY:		
APPD:	DATE	
CHKD:	DATE	
DRAWN:	DATE	

MATERIAL: ABS

DESCRIPTION. RX3010 下壳

SCALE	SHEET	REV.
1/1 A4	1 / 1	A0

由 Autodesk 教育版产品制作