AD-FB5 ACHSDÄMPFER

Merkmale

- Achsendämpfer = 360° frei rotierend, Ø x L = 12,0 x 14,0 mm, mit Rippen S x H = 1,7 x 1,0 mm
- Drehmomente: nach 20 U/min. bei 20°C = siehe Tabelle → **100% getestet!**
- Lebensdauer: 50.000 Zyklen (1 Zyklus = 1 Umdrehung im Uhrzeigersinn + 1 Umdrehung gegen den Uhrzeigersinn)
- Temperaturbereich: -30°C bis +90°C
- Farbe: weiss
- Material Basis: PC
- Material Rotor: POM
- Material O-Ring: NBR
- Flüssigkeit: Silikonöl

Abmessungen

► Einheit = mm

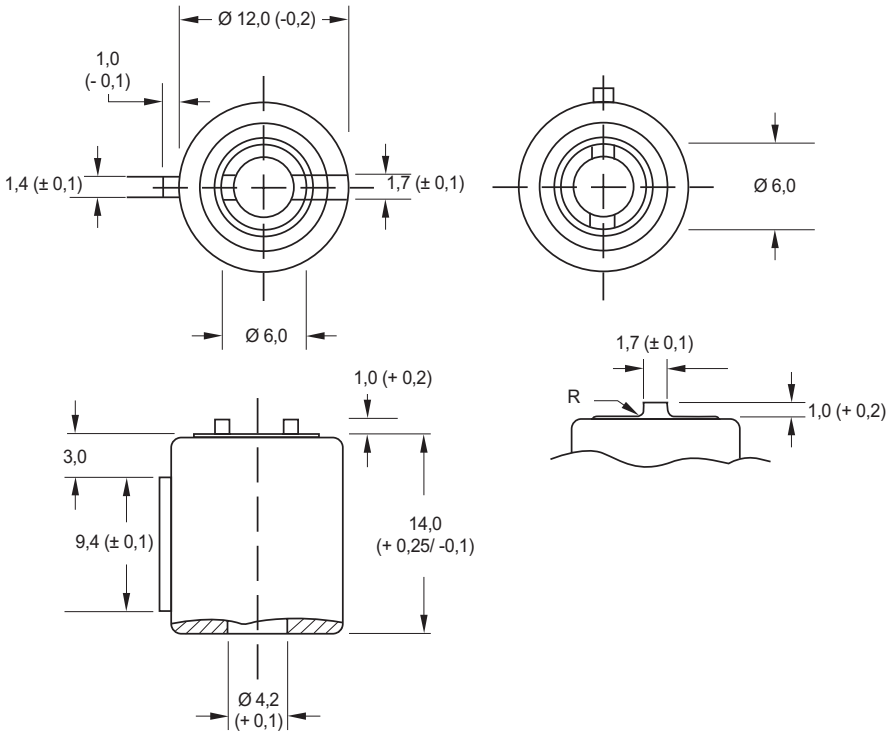

Art.-Nr.	Typ	Drehmoment
170 03 034	AD-FB5-034	3,4 Ncm ± 0,5
170 03 050	AD-FB5-050	5 Ncm ± 0,85
170 03 062	AD-FB5-062	6,2 Ncm ± 0,85

Weitere Farben, Abmessungen und Größen auf Anfrage: Telefon: 09852 61079-0