SIEMENS

Datenblatt 3SE6415-1AB02

RFID-Sicherheitsschalter mit Zuhaltung, Kunststoff, Arbeitsstromprinzip, Betätiger- Überwachung, 24V DC, mit Hilfsentriegelung, IP69, Zuhaltekraft 1150 N, individuell codiert mehrfach anlernbar, Codierstufe hoch nach ISO 14119,Diagnoseausgang, M12 Stecker 8-polig, 3 LEDs zur Anzeige der Betriebszustände, 3 Betätigungsrichtungen, Rastkraft mit Drehkreuz verstellbar: 25 N oder 50 N. Hygienegerechtes Design. Betätiger 3SE6410-1AC01 separat bestellen.

Produkt-Markenname	SIRIUS
Produktkategorie	Berührungsloser Sicherheitsschalter
Produkt-Bezeichnung	RFID-Sicherheitsschalter mit Zuhaltung
Ausführung des Produkts	rechteckige Gebereinheit
Produkttyp-Bezeichnung	3SE64
Produktfunktion	
Produktfunktion	
● Zwangsöffnung	Nein
● Überwachungsfunktion nachgeschalteter Geräte	Nein
● Quer-/ Kurzschlusserkennung	Ja
Eignung zur Verwendung	
● sicherheitsgerichtete Stromkreise	Ja
Allgemeine technische Daten	
Produkteigenschaft	individuell codiert,mehrfach anlernbar Rastung 25N/50N
Produkteigenschaft geeignet für Reihenschaltung	Ja
Zuhaltekraft	1 500 N
● gemäß DIN EN ISO 14119	1 150 N
Ausführung der Verriegelung	Arbeitsstromprinzip
Ausführung der RFID-Codierung	Individuelle Codierung, mehrfach anlernbar
Isolationsspannung Bemessungswert	32 V
Verschmutzungsgrad gemäß DIN EN 60664-1	3
Überspannungskategorie	Klasse III
Stoßspannungsfestigkeit Bemessungswert	0,8 kV
Leerlaufstrom Bemessungswert	100 mA
Schutzart IP	IP66 gemäß EN 60529 IP67 gemäß EN 60529 IP69 gemäß EN 60529
Schockfestigkeit	
● **gemäß IEC 60068-2-27**	30g / 11 ms
Schwingfestigkeit gemäß IEC 60068-2-6	10 ... 150 Hz, Amplitude 0,35 mm
Ausführung der Schaltfunktion	plusschaltend
Schaltfrequenz	0,5 Hz
mechanische Lebensdauer (Schaltspiele) typisch	1 000 000
● Anmerkung	Bei Verwendung als Türanschlag: >= 50.000 Schaltspiele (Türmassen <= 5 kg und Betätigungsgeschwindigkeit <= 0,5 m/s)
relative Einschaltdauer [%] der Magnetspule	100 %
Referenzkennzeichen gemäß IEC 81346-2:2009	B
RoHS-Richtlinie (Datum)	07/01/2006
Sensor	
Höhe des Sensors	35 mm
Länge des Sensors	120 mm
Breite des Sensors	87,5 mm
Umgebungsbedingungen	

Änderungen vorbehalten
© Copyright Siemens

Aufstellungshöhe bei Höhe über NN maximal	2 000 m
Umgebungstemperatur	
● während Betrieb	0 ... 60 °C
● während Lagerung und Transport	-10 ... +90 °C
Betriebsmittelschutzklasse gemäß IEC 61140	III
relative Luftfeuchte	
● während Betrieb	93 %
● während Betrieb maximal Anmerkung	nicht kondensierend, nicht vereisend
Steuerstromkreis/ Ansteuerung	
Stromaufnahme der Magnetspule Bemessungswert	100 mA
Anzugsstromspitze der Magnetspule	250 mA
Dauer der Anzugsstromspitze	200 ms
Hauptstromkreis	
Betriebsspannung Bemessungswert	24 V
Betriebsstrom Bemessungswert	250 mA
Gehäuse	
Bauform des Gehäuses	Sonderbauform
Material des Gehäuses	Kunststoff, glasfaserverstärkter Thermoplast, selbstverlöschend
Betätigungselement	
Produktausstattung	
● Hilfsentriegelung	Ja
● Rastung	Ja
Rastkraft einstellbar 1	25 N
Rastkraft einstellbar 2	50 N
Winkelversatz zwischen Zuhaltung und Betätiger maximal	2°
Anzeige	
Produktfunktion Statusanzeige	Ja
Ausführung der Anzeige als Statusanzeige durch LED	3 LEDs
Kontakt	
Schaltprinzip	Magnetkraftverriegelt (Arbeitsstromprinzip)
Schaltabstand	2 mm
gesicherter Schaltabstand AUS	20 mm
gesicherter Schaltabstand EIN	1 mm
Einbau/ Befestigung/ Abmessungen	
Befestigungsart	Schraubbefestigung
Ausführung des Gewindes der Schraube zur Befestigung des Betriebsmittels	2x M6
Anzugsdrehmoment der Befestigungsschrauben minimal	6 N·m
Anzugsdrehmoment der Befestigungsschrauben maximal	7 N·m
Anschlüsse/ Klemmen	
Ausführung des elektrischen Anschlusses	Steckverbinder M12, 8-polig, A-codiert
Leitungslänge maximal	200 m
Kontaktbelegung	
● der Buchse 1 am PIN 1	A1 Versorgungsspannung Ub
● der Buchse 1 am PIN 2	X1 Sicherheitseingang 1
● der Buchse 1 am PIN 3	A2 GND
● der Buchse 1 am PIN 4	OSSD1 Sicherheitsausgang 1
● der Buchse 1 am PIN 5	OUT Diagnoseausgang
● der Buchse 1 am PIN 6	X2 Sicherheitseingang 2
● der Buchse 1 am PIN 7	OSSD2 Sicherheitsausgang 2
● der Buchse 1 am PIN 8	IN Magnetansteuerung
Versorgungsspannung	
Spannungsart der Versorgungsspannung	DC
Versorgungsspannung Bemessungswert	24 V
Versorgungsspannung	26,4 ... 20,4 V
Ausführung der Absicherung für externe Hilfsspannungsversorgung erforderlich	2 A gG
Eingänge/ Ausgänge	
Eingangsspannung am Digitaleingang	

Änderungen vorbehalten
© Copyright Siemens

● bei Signal <0> bei DC	-3 ... +5 V
● bei Signal <1> bei DC	15 ... 30
Eingangsspannung am sicherheitsgerichteten Digitaleingang	
● für Signal <0> bei DC	-3 ... +5 V
● für Signal <1> bei DC	15 ... 30 V
Eingangsstrom am Digitaleingang bei Signal <1> typisch	10 mA
Eingangsstrom am sicherheitsgerichteten Digitaleingang für Signal <1> typisch	5 mA
Anzahl der Halbleiterausgänge	
● für Meldefunktion	1
● sicherheitsgerichtet	2
Ausführung des kontaktlosen Schaltelements sicherheitsgerichtet	kurzschlussfest, P-schaltend
Ausführung des Diagnoseausgangs	kurzschlussfest, P-schaltend
Dunkelzeit am sicherheitsgerichteten Digitalausgang maximal	0,5 ms
Dunkelzeit-Testdauer	
● am Digitaleingang maximal	5 ms
● am sicherheitsgerichteten Digitaleingang maximal	1 ms
Dunkelzeit-Testintervall	
● am Digitaleingang minimal	40 ms
● am sicherheitsgerichteten Digitaleingang minimal	100 ms
● am sicherheitsgerichteten Digitalausgang maximal	1 000 ms
Reststrom am Digitalausgang bei Signal <0> maximal	0,5 mA
Spannungsfall	
● am sicherheitsgerichteten Ausgang maximal	4 V
● am Diagnoseausgang maximal	4 V
Ausgangsstrom	0,5 mA
Ausgangsstrom am sicherheitsgerichteten Ausgang maximal	0,25 A
Ausgangsstrom am Diagnoseausgang maximal	0,05 A
Kommunikation/ Protokoll	
Ausführung der Schnittstelle für sicherheitsgerichtete Kommunikation	Steckverbinder M12
Übertragungsfrequenz Nennwert	125 kHz
Sicherheitsrelevante Kenngrößen	
Produktfunktion geeignet für Sicherheitsfunktion	Ja
Sicherheits-Integritätslevel (SIL)	
● gemäß IEC 61508	3
● für Positionsüberwachung gemäß IEC 62061	3
Performance Level (PL)	
● gemäß EN ISO 13849-1	e
● für Positionsüberwachung gemäß ISO 13849-1	e
Kategorie	
● gemäß EN ISO 13849-1	4
● für Positionsüberwachung gemäß ISO 13849-1	4
PFHD bei hoher Anforderungsrate	
● für Positionsüberwachung gemäß IEC 62061	5,2E-9 1/h
PFDavg bei niedriger Anforderungsrate	
● für Positionsüberwachung gemäß IEC 62061	4,5E-4
T1-Wert für Proof-Test Intervall oder Gebrauchsdauer	
● für Positionsüberwachung gemäß IEC 62061	20 a
Kategorie gemäß EN 954-1	4
Typ der Überwachung	Betätiger
Ansprechverzögerungszeit maximal	5 000 ms
Ausschaltverzögerungszeit bei sicherheitsgerichteter Anforderung	
● bei Abschalten über Steuereingänge maximal	1,5 ms
● bei Abschalten über Betätiger maximal	100 ms
bedingter Kurzschlussstrom (Iq) bei 400 V gemäß IEC 60947-4-1 Bemessungswert	100 A

Approbationen/ Zertifikate

allgemeine Produktzulassung	EMV (Elektroma-	funktionale Si-	Konformitätserklä-

Änderungen vorbehalten
© Copyright Siemens

			gnetische Verträg-lichkeit)	cherheit/Maschi-nensicherheit	rung
Bestätigungen	UL	EAC	RCM	Baumusterprüfbe-scheinigung	UKCA

Konformitätser-klärung	Sonstige
CE EG-Konf.	Bestätigungen

Weitere Informationen

Siemens hat beschlossen, sich aus dem russischen Markt zurückzuziehen (siehe hier).
https://press.siemens.com/global/en/pressrelease/siemens-wind-down-russian-business

Siemens arbeitet an der Erneuerung der aktuellen EAC-Zertifikate.
Bitte erkundigen Sie sich nach dem Status der Gültigkeit der EAC-Zertifizierung, wenn Sie beabsichtigen, diese Produkte in einen EAC-relevanten Markt (mit Ausnahme von Russland oder Weißrussland) zu importieren oder anzubieten.

Informationen zur Verpackung
https://support.industry.siemens.com/cs/ww/de/view/109813875

Information- and Downloadcenter (Kataloge, Broschüren,…)
https://www.siemens.de/ic10

Industry Mall (Online-Bestellsystem)
https://mall.industry.siemens.com/mall/de/de/Catalog/product?mlfb=3SE6415-1AB02

CAx-Online-Generator
http://support.automation.siemens.com/WW/CAXorder/default.aspx?lang=de&mlfb=3SE6415-1AB02

Service&Support (Handbücher, Betriebsanleitungen, Zertifikate, Kennlinien, FAQs,…)
https://support.industry.siemens.com/cs/ww/de/ps/3SE6415-1AB02

Bilddatenbank (Produktfotos, 2D-Maßzeichnungen, 3D-Modelle, Geräteschaltpläne, EPLAN Makros, …)
http://www.automation.siemens.com/bilddb/cax_de.aspx?mlfb=3SE6415-1AB02&lang=de

Änderungen vorbehalten
© Copyright Siemens

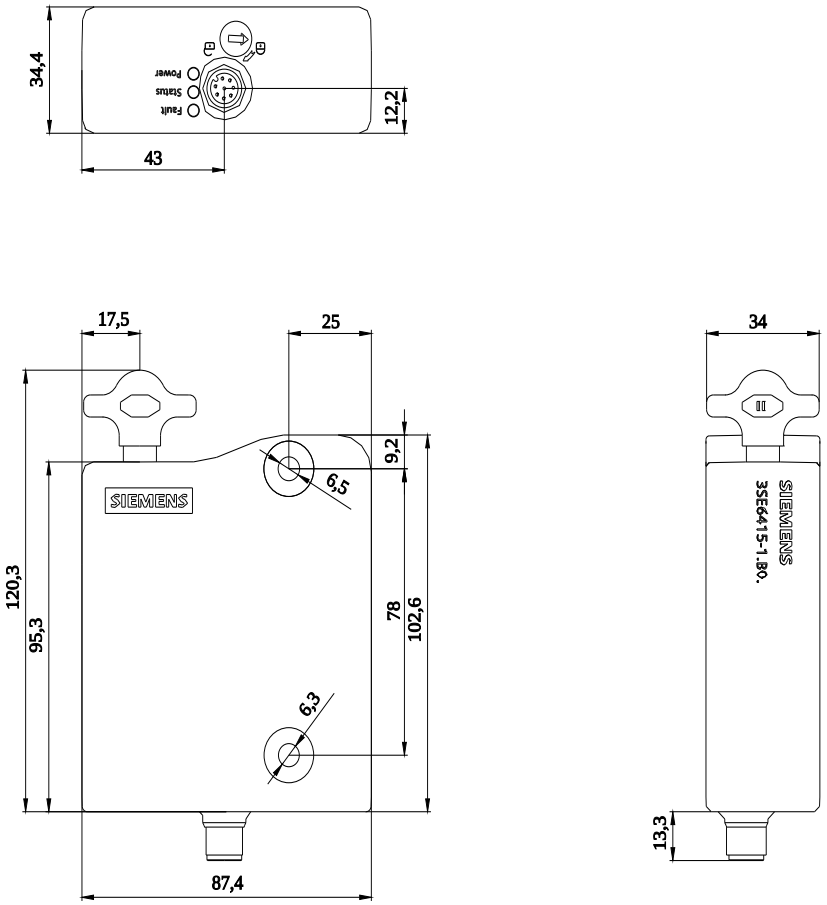

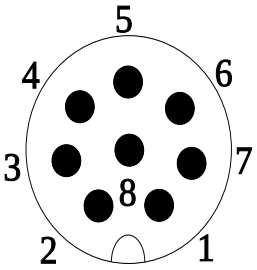

1	WH = White	→	A1	supply voltage Ue
2	BN = Brown	→	X1	safety input 1
3	GN = Green	→	A2	GND
4	YE = Yellow	→	OSSD1	safety output 1
5	GY = Grey	→	OUT	diagnostics output
6	PK = Pink	→	X2	safety input 2
7	BU = Blue	→	OSSD2	safety output 2
8	RD = Red	→	IN	solenoid control

letzte Änderung: 06.12.2022

Änderungen vorbehalten
© Copyright Siemens

Änderungen vorbehalten
© Copyright Siemens