OPTOTRONIC® LED Power Supply

OTi DALI 50/220-240/1A4 LT2 FAN

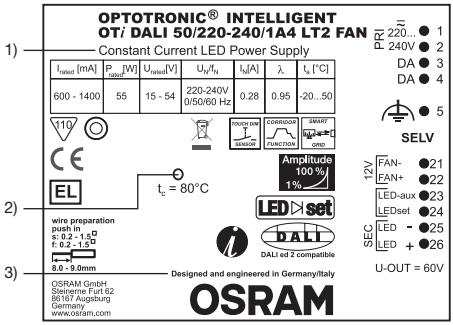

picture only for reference, valid print on product[4)]

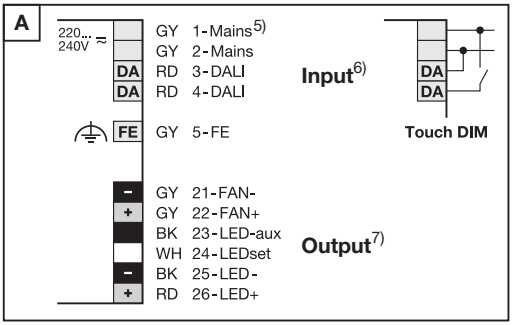

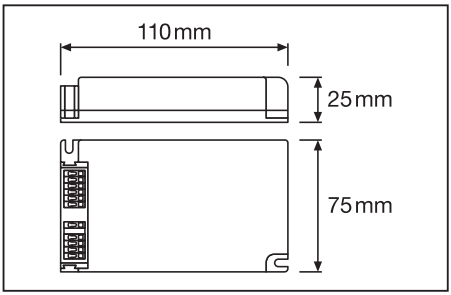

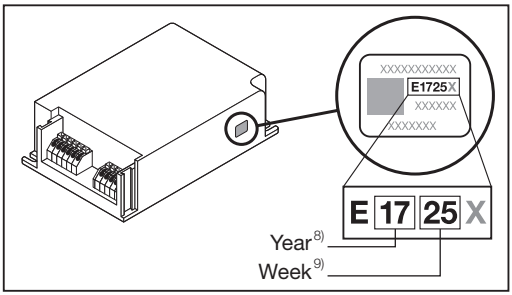

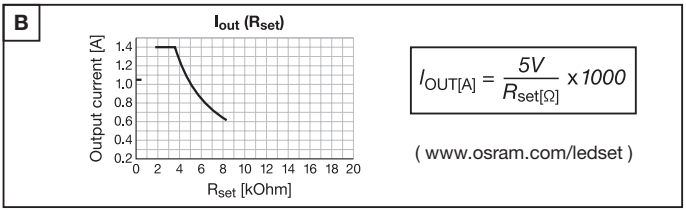

$$I_{OUT[A]} = \frac{5V}{R_{set[\Omega]}} \times 1000$$

(www.osram.com/ledset)

B16	20 x
B10	12 x
A	≤ 30 A
T_H	200 µs
V_N AC	220 – 240
V_N DC	176 – 276
LEDset short[14)]	1.05 A

Safety information for independent installation and use[10)]

OTi DALI suitable for direct mounting in/on normally flammable surfaces[11)]	OTi DALI not suitable for direct mounting in/on normally flammable surfaces[12)]
✓	
t_c ≤ 75 °C	75 °C < t_c ≤ 80 °C

For MM-approval (mounting on easily inflammable surfaces) acc. DIN 57710 tc max = 75°C permitted use[13)]

OSRAM

OPTOTRONIC® LED Power Supply | OTi DALI 50/220-240/1A4 LT2 FAN

GB Installing and operating information:
Connect only LED load type. Shutdown of load happens if U_{out} is below 15V or above 54V. FAN output (fans): short circuit and overload protected, ta max = 45°C @ full load.

Wiring information (see fig. A):
Do not connect together the outputs or LEDset terminals of two or more units. Terminal 21 (FAN-) may not be connected to terminal 23/25 (LED-aux/LED-). Output current adjustment = via LEDset terminals (see fig. B, e.g. by a resistor). Unit is permanently damaged if mains is applied to the terminals 21-26. Lines 21-26 max. 2 m whole length excl. modules.

Emergency Lighting:
This LED power supply is suitable for emergency lighting fixtures acc. to EN 60598-2-22; applies to IEC 61347-2-13 Annex J.

Technical support:
www.osram.com, +49 (0)89-6213-60 00

1) Constant current LED Power Supply; 2) test point; 3) Designed and engineered in Germany/Italy; 4) picture only for reference, valid print on product; 5) Mains; 6) Input; 7) Output; 8) Year; 9) Week; 10) Safety information for independent installation and use; 11) OTi DALI suitable for direct mounting in/on normally flammable surfaces; 12) OTi DALI not suitable for direct mounting in/on normally flammable surfaces; 13) In order to meet the MM requirements (mounting on normally flammable surfaces) according to DIN 57710, tc max. = 75 °C is approved; 14) LEDset short

D Installations- und Betriebshinweise:
Schließen Sie nur LED-Lasttypen an. Die Last wird abgeschaltet, wenn U_{out} weniger als 15 V oder mehr als 54 V beträgt. FAN-Ausgang (Lüfter): Kurzschluss- und Überlastschutz, ta max. = 45°C @ Volllast.

Verdrahtungshinweise (siehe Abb. A):
Schließen Sie nicht die Ausgänge oder LEDset-Klemmen von zwei oder mehreren Geräten zusammen. Klemme 21 (FAN-) darf nicht mit Klemme 23/25 (LED-aux/LED-) verbunden werden. Einstellung des Ausgangsstroms = über die LEDset-Klemmen (siehe Abb. B, z. B. durch einen Widerstand). Das Gerät wird dauerhaft beschädigt, wenn an die Klemmen 21 bis 26 Netzspannung angelegt wird. Max. Gesamtlänge der Leitungen 21-26 ohne Module 2m.

Notbeleuchtung:
Diese LED-Spannungsversorgung ist geeignet für Leuchten zur Notbeleuchtung gemäß EN 60598-2-22; gemäß IEC 61347-2-13 Anhang J.

Technische Unterstützung:
www.osram.com, +49 (0)89-6213-60 00

1) Konstantstrom-LED-Betriebsgerät; 2) Testpunkt; 3) Entworfen und konstruiert in Deutschland/Italien; 4) Bild dient nur als Referenz, gültiger Druck auf dem Produkt; 5) Netz; 6) Eingang; 7) Ausgang; 8) Jahr; 9) Woche; 10) Sicherheitsinformationen für die unabhängige Installation und Nutzung; 11) OTi DALI eignet sich für die direkte Montage in/auf normal brennbaren Oberflächen; 12) OTi DALI eignet sich nicht für die direkte Montage in/auf normal brennbaren Oberflächen; 13) Um die MM-Anforderungen (Montage auf leicht entflammbare Oberflächen) gem. DIN 57710 zu erfüllen, ist tc max. = 75 °C zulässig; 14) Kurzschluss LEDset

F Informations pour l'installation et le fonctionnement :
Connecter uniquement un type de charge LED. L'arrêt de la charge se produit si U_{out} est inférieur à 15V ou supérieur à 54V. Sortie FAN (ventilateurs) : protection contre les courts-circuits et surcharges, ta max = 45 °C à pleine charge.

Informations de câblage (voir fig. A) :
Ne pas connecter ensemble les sorties ou les bornes LEDset de deux unités ou plus. Éviter de connecter la borne 21 (FAN-) aux bornes 23/25 (LED-aux/LED-). Réglage du courant de sortie = via les bornes de sortie LEDset (voir fig. B, par exr. par une résistance). L'unité est en permanence endommagée si le courant est appliqué aux bornes 21-26. Lignes 21-26 longueur totale max. 2 m hors modules.

Éclairage d'urgence :
Cette alimentation LED est appropriée pour des installations d'éclairage d'urgence selon l'EN 60598-2-22 ; selon l'IEC 61347-2-13 Annexe J.

Support technique :
www.osram.com, +49 (0)89-6213-60 00

1) Alimentation LED courant constant; 2) point de vérification; 3) Conçu et réalisé en Allemagne/Italie; 4) image non contractuelle, se référer aux inscriptions sur le produit; 5) Alimentation électrique; 6) Entrée; 7) Sortie; 8) Année; 9) Semaine; 10) Consignes de sécurité pour une installation et une utilisation indépendantes; 11) OTi DALI est adapté au montage direct dans/sur des surfaces inflammables normales; 12) OTi DALI n'est pas adapté au montage direct dans/sur des surfaces inflammables normales; 13) Homologation pour tc max. = 75 °C, afin de répondre aux critères MM (montage sur surfaces normalement inflammables) selon la norme DIN 57710; 14) LEDset court

I Informazioni su installazione e funzionamento:
Collegare solo il tipo di carico LED. Lo spegnimento del carico si verifica se U_{out} è inferiore a 15 V o superiore a 54 V. Uscita FAN (ventole): protezione da cortocircuito e sovraccarico, ta max. = 45°C a pieno carico.

Informazioni sul cablaggio (vedi fig. A):
Non collegare insieme le uscite o i terminali LEDset di due o più unità. Il terminale 21 (FAN-) potrebbe non essere collegato al terminale 23/25 (LED-aux/LED-). Regolazione corrente in uscita = tramite i terminali LEDset (vedi fig. B, ad es. per un resistore). L'unità viene danneggiata permanentemente se si applica la tensione di rete ai terminali 21-26. Linee 21-26 max. 2 m di lunghezza totale, moduli esclusi.

Illuminazione d'emergenza:
Questo alimentatore LED è adatto ad apparecchi di illuminazione di emergenza, conformemente a EN 60598-2-22; secondo l'allegato IEC 61347-2-13 J.

Supporto tecnico:
www.osram.com, +49 (0)89-6213-60 00

1) Alimentazione LED a corrente costante; 2) Test point; 3) Disegnato e progettato in Germania/Italia; 4) immagine solo come riferimento, stampa valida sul prodotto; 5) Rete; 6) Ingresso; 7) Uscita; 8) Anno; 9) Settimana; 10) Informazioni di sicurezza per installazione e uso indipendenti; 11) OTi DALI idoneo per il montaggio diretto in/su superfici normalmente infiammabili; 12) OTi DALI non idoneo per il montaggio diretto in/su superfici normalmente infiammabili; 13) Per soddisfare i requisiti MM (montaggio su superfici normalmente infiammabili) ai sensi di DIN 57710, tc max. = 75 °C è approvata; 14) LEDset corto

E Indicaciones de instalación y funcionamiento:
Conecte solo los tipos de carga LED. La carga se desconecta si la U_{out} es inferior a 15 V o superior a 54 V. Temperatura ambiente máxima de la salida FAN (ventiladores) protegida contra cortocircuitos y sobrecargas: 45 °C con carga máxima.

Indicaciones sobre cableado (véase la fig. A):
No conecte juntas las salidas de los terminales LEDset de dos o más unidades. El terminal 21 (FAN) no se puede conectar al terminal 23/25 (LED-aux/LED-). Ajuste de la corriente de salida = a través de terminales LEDset (véase la fig. B, p. ej. mediante una resistencia). La unidad resultará dañada de forma permanente si se aplica tensión de suministro a los terminales del 21 al 26. La longitud total máxima de las líneas 21-26 sin módulo es de 2 m.

Iluminación de emergencia:
Esta fuente de alimentación LED es adecuada para la iluminación de emergencia conforme a la norma EN 60598-2-22 y conforme a la IEC 61347-2-13, anexo J.

Soporte técnico:
www.osram.com, +49 (0)89-6213-60 00

1) Fuente de alimentación LED con corriente constante; 2) punto de comprobación; 3) Diseñado y elaborado en Alemania/Italia; 4) La imagen solo es de referencia; la impresión válida se encuentra en el producto; 5) Red; 6) Entrada; 7) Salida; 8) Año; 9) Semana; 10) Información de seguridad para el uso y la instalación independientes; 11) El dispositivo OTi DALI es adecuado para su montaje directo en superficies normalmente inflamables; 12) El dispositivo OTi DALI no es adecuado para su montaje directo en superficies normalmente inflamables; 13) Según la normativa DIN 57710, la temperatura máxima aprobada para cumplir los requisitos de Gestión de materiales (para su montaje en superficies normalmente inflamables) es de 75 °C; 14) LEDset corto

P Informação de instalação e funcionamento:
Ligue apenas a LEDs. O desligar da carga ocorre se o "U_{out}" estiver abaixo de 15V ou acima de 54V. Saída FAN (ventiladores): protegida contra curto-circuitos e sobrecargas, temperatura ambiente (ta) máx. = 45°C em plena carga.

Informação sobre ligação dos cabos (fig. A):
Não ligue conjuntamente as saídas ou terminais LEDset de dois ou mais transformadores. Terminal 21 (FAN-) pode não estar conectado ao terminal 23/25 (LED-aux/LED-). Ajuste da corrente de saída = através de terminais LEDset (consultar fig. B, p. ex., através de uma resistência). O transformador ficará permanentemente danificado se for aplicada alimentação aos terminais 21-26. Linhas 21-26 máx. 2 m de comprimento total excluindo os módulos.

Iluminação de emergência:
Esta fonte de alimentação LED é adequada para luminárias de iluminação de emergência de acordo com a EN 60598-2-22; de acordo com a IEC 61347-2-13 Anexo J.

Apoio Técnico:
www.osram.com, +49 (0)89-6213-60 00

1) Alimentação elétrica do LED por corrente constante; 2) ponto de teste; 3) Design e engenharia alemães/italianos; 4) imagem apenas para referência, estampa válida no produto; 5) Linha de alimentação elétrica; 6) Entrada; 7) Saída; 8) Ano; 9) Semana; 10) Informação de segurança para instalação e utilização independentes; 11) OTi DALI adequado para a montagem direta em superfícies normalmente inflamáveis; 12) OTi DALI não adequado para a montagem direta em superfícies normalmente inflamáveis; 13) De forma a cumprir os requisitos MM (montagem em superfícies normalmente inflamáveis) de acordo com a norma DIN 57710, temperatura Celsius (tc) máx. = 75 °C permitidos; 14) Curto-circuito de LEDset

GR Πληροφορίες εγκατάστασης και χειρισμού:
Συνδέετε μόνο τύπο φορτίου LED. Το φορτίο απενεργοποιείται όταν η τάση εξόδου (U_{out}) είναι κάτω από 15V ή άνω των 54V. Έξοδος FAN (ανεμιστήρες): προστασία από υπερφόρτωση και βραχυκύκλωμα, σε μέγιστη θερμοκρασία περιβάλλοντος = 45°C @ σε πλήρες φορτίο.

Πληροφορίες καλωδίωσης (βλ. εικ. A):
Μην συνδέετε μεταξύ τους τις εξόδους ή τους ακροδέκτες LEDset δύο ή περισσότερων μονάδων. Ο ακροδέκτης 21 (FAN-) δεν πρέπει να συνδέεται με τον ακροδέκτη 23/25 (LED-aux/LED-). Προσαρμογή παροχής ρεύματος μέσω ακροδεκτών LEDset (βλ. εικ. B, π.χ. από έναν αντιστάτη). Η μονάδα υφίσταται μόνιμη βλάβη εάν οι ακροδέκτες 21-26 συνδεθούν με τροφοδοσία. Γραμμές 21-26 2 μέτρα μεγ. συνολικό μήκος, χωρίς τις μονάδες.

Φωτισμός έκτακτης ανάγκης:
Η παρούσα τροφοδοσία ισχύος LED είναι κατάλληλη για φωτιστικά έκτακτης ανάγκης, σύμφωνα με τις οδηγίες EN 60598-2-22 και IEC 61347-2-13, παράρτημα J.

Τεχνική υποστήριξη:
www.osram.com, +49 (0)89-6213-60 00

1) Ηλεκτρική τροφοδοσία συνεχούς ρεύματος με LED; 2) σημείο δοκιμής; 3) Σχεδιασμός και τεχνική μελέτη στη Γερμανία/Ιταλία; 4) Η εικόνα είναι ενδεικτική. Η έγκυρη εκτύπωση είναι στο προϊόν; 5) Δίκτυο; 6) Είσοδος; 7) Έξοδος; 8) Έτος; 9) Εβδομάδα; 10) Οδηγίες ασφαλείας για ατομική εγκατάσταση και χρήση; 11) OTi DALI – είναι κατάλληλο για απευθείας εφαρμογή σε/πάνω σε επιφάνειες που είναι κατά κανόνα εύφλεκτες; 12) OTi DALI – δεν είναι κατάλληλο για απευθείας εφαρμογή σε/πάνω σε επιφάνειες που είναι κατά κανόνα εύφλεκτες; 13) Για την τήρηση των προδιαγραφών MM (τοποθέτηση σε εύφλεκτες επιφάνειες) σύμφωνα με το πρότυπο DIN 57710, επιτρέπεται λειτουργία σε μέγιστη θερμοκρασία = 75 °C; 14) LEDset βραχυκύκλωμα

NL Installatie- en gebruiksinstructies:
Sluit alleen het type voor LED-vermogen aan. Het vermogen wordt uitgeschakeld als U_{out} minder dan 15 V of meer dan 54 V is. FAN-uitgang (ventilatoren): beschermd tegen kortsluiting en overbelasting, ta max = 45°C @ bij volle belasting.

Informatie over bedrading (zie fig. A):
Sluit niet de uitgangen of LEDset aansluitpunten van twee of meer eenheden samen aan. Klem 21 (FAN-) mag niet worden aangesloten op klem 23/25 (LED-aux/LED-). Uitgangsstroom instellen = via LEDset aansluitpunten (zie fig. B, bijv. door een weerstand). De eenheid wordt permanent beschadigd als de netstroom wordt aangesloten op de aansluitpunten 21-26. Leidingen 21-26 max. 2 m totale lengte excl. modules.

Noodverlichting:
Deze LED-stroomvoorziening is geschikt voor noodverlichtings-ornamenten conform EN 60598-2-22; conform IEC 61347-2-13 bijlage J.

Technische ondersteuning:
www.osram.com, +49 (0)89-6213-60 00

1) Constante stroom LED voeding; 2) testpunt; 3) Ontworpen en geconstrueerd in Duitsland/Italië; 4) afbeelding slechts ter informatie, zie geldig stempel op product; 5) Net; 6) Ingang; 7) Uitgang; 8) Jaar; 9) Week; 10) Veiligheidsinformatie voor onafhankelijke montage en gebruik; 11) OTi DALI geschikt voor directe bevestiging in/op gewone brandbare oppervlakken; 12) OTi DALI ongeschikt voor directe bevestiging in/op gewone brandbare oppervlakken; 13) Om te kunnen voldoen aan de MM-eisen (bevestiging op normaal brandbare oppervlakken) volgens de norm DIN 57710, is tc max. = 75°C goedgekeurd; 14) LEDset short

S Installations- och bruksinformation:
Anslut endast laster av LED-typ. Lasten kopplas bort om U_{out} är under 15V eller över 54V. FAN utgång (fläktar): skyddad mot kortslutning och överbelastning, ta max = 45°C @ full belastning.

Inkopplingsinformation (se fig. A):
Koppla inte ihop utgångarna eller LEDset-kontakterna från två eller fler enheter. Terminal 21 (FAN-) får inte anslutas till terminal 23/25 (LED-aux/LED-). Inställning av utgångsströmmen = via LEDset kontakterna (se fig. B, t.ex. med en resistor). Enheten går sönder om nätströmmen ansluts till kontakterna 21-26. Den maximal totala längden på ledningarna 21-26 är 2 m utan moduler.

Nödbelysning:
Denna LED-spänningsförsörjning lämpar sig för nödbelys-ningsarmaturer enl. EN 60598-2-22; enl. IEC 61347-2-13 Annex J.

Tekniskt stöd:
www.osram.com, +49 (0)89-6213-60 00

1) Konstantström LED-strömförsörjning; 2) Testpunkt; 3) Formgiven och konstruerad i Tyskland/Italien; 4) Bild endast avsedd som referens, giltigt tryck på produkten; 5) Nätspänning; 6) Ingång; 7) Utgång; 8) År; 9) Vecka; 10) Säkerhetsinformation för fristående installation och användning; 11) OTi DALI lämplig för direkt montering i/på vanligtvis lättantändliga ytor; 12) OTi DALI ej lämplig för direkt montering i/på vanligtvis lättantändliga ytor; 13) För att uppfylla MM-kraven (montering på normalt lättantändliga ytor) i enlighet med DIN 57710 godkänns en maxtemperatur på 75 °C; 14) LEDset kort

FIN Asennus- ja käyttötietoja:
Kytke ainoastaan led-kuormitustyippiin. Ali- tai ylikuormitus tapahtuu, jos U_{out} on alle 15 V tai yli 54 V. FAN-lähtö (tuulettimet): oikosulku- ja ylikuormitussuojaus, ta max = 45 °C @ täydellä kuormituksella.

Kytkentätiedot (katso kaavio A):
Ei saa kytkeä kahta tai useampaa yksikköä lähtöihin tai LEDset-päätteisiin. Terminaalia 21 (FAN) ei saa kytkeä terminaaleihin 23/25 (LED-aux/LED-). Lähdön virransäätö = LEDset kytkentärimojen kautta (katso kuvaaja B, esimerkiksi vastuksella). Yksikkö vahingoittuu jos kytkentärimat 21-26 liitetään sähköverkkoon. Linjat 21-26 maks. 2 m kokonaispituus.

Turvavalaistus:
Tämä led-virtalähde soveltuu turvavalaistus asennuksiin EN60598-2-22 standardin, liitteen IEC 61347-2-13 mukaisesti.

Tekninen tuki:
www.osram.com, +49 (0)89-6213-60 00

1) Tasavirtalähde led-moduileille; 2) mittauspiste; 3) Suunniteltu Saksassa/Italiassa; 4) kuva on vain viitteellinen, tuotteeseen painettu on pätevä; 5) Verkkojännite; 6) Sisääntulo; 7) Ulostulo; 8) Vuosi; 9) Viikko; 10) Erillistä asennusta ja käyttöä koskevat turvallisuustiedot; 11) OTi DALI, joka soveltuu asennettavaksi suoraan normaalisti syttyvälle alustalle; 12) OTi DALI, joka ei soveltu asennettavaksi suoraan normaalisti syttyvälle alustalle; 13) MM-vaatimusten täyttämiseksi (asennus helposti syttyville pinnoille) standardin DIN 57710 mukaisesti hyväksytään tc maks = 75 °C; 14) LEDset-oikosulku

N Installasjons- og driftsinformasjon:
Koble kun til LED-lasttyper. Lasten blir koblet ut hvis U_{out} er mindre enn 15 V eller mer enn 54 V. FAN-utgang (vifter): Beskyttet mot kortslutning og overbelastning, ta maks = 45 °C @ full belastning.

Kablingsinformasjon (se fig. A):
Ikke koble sammen utgangene eller LEDset-terminalene til to eller flere enheter. Klemme 21 (FAN-) får ikke kobles til klemme 23/25 (LED-aux/LED-). Justering av utgangsstrømmen = via LEDset-terminaler (se fig. B, f.eks. med en resistor). Enheten er permanent skadet hvis strømnettet brukes til terminalene 21-26. Ledningene 21-26 maks. 2 m full lengde ekskl. moduler.

Nødbelysning:
Denne LED-strømforsyningen er egnet for lysarmaturer for nødbelysning iht. NEK IEC 60598-2-22; iht. NEK IEC 61347-2-13 vedlegg J.

Teknisk støtte:
www.osram.com, +49 (0)89-6213-60 00

1) Konstant strøm LED strømforsyning; 2) testpunkt; 3) Designet og produsert i Tyskland/Italia; 4) Bilde kun for referanseformål, gyldig påtrykk på produktet; 5) Ledningsnett; 6) Inngang; 7) Utgang; 8) År; 9) Uke; 10) Sikkerhetsmessig informasjon for uavhengig installasjon og bruk; 11) OTi DALI som er egnet til direkte montering i/på normalt sett antennelige overflater; 12) OTi DALI som ikke er egnet til direkte montering i/på normalt sett antennelige overflater; 13) For at MM-kravene (montering til lett antennelige overflater) skal være oppfylt i hht. DIN 57710, er maks. tc = 75 °C tillatt; 14) LEDset short

OSRAM

OPTOTRONIC® LED Power Supply | OTi DALI 50/220-240/1A4 LT2 FAN

(DK) Installations- og driftsoplysninger:
Tilslut kun LED af belastningstypen. Belastningen afbrydes hvis U_{out} er under 15 V eller over 54 V. FAN udgang (ventilatorer): Beskyttelse mod kortslutning og overbelastning, ta maks. = 45 °C @ fuld belastning.

Anvisninger for ledningsføring (se fig. A):
Forbind ikke udgangene til hinanden eller LEDset-klemmerne til to eller flere enheder. Terminal 21 (FAN-) må ikke tilsluttet til terminal 23/25 (LED-aux/LED-). Regulering af udgangsstrøm = via LEDset-klemmerne (se fig. B, fx med en modstand). Enheden skades permanent, hvis netstrømmen tilsluttes klemmerne 21-26. Linjerne 21-26 maks. 2 m fuld længde ekskluseive moduler.

Nødbelysning: Denne LED-strømforsyning er egnet til fastgjort nødbelysning iht. EN 60598-2-22; iht. IEC 61347-2-13 Bilag J.

Teknisk assistance:
www.osram.com, +49 (0)89-6213-60 00

1) Konstant strøm LED strømforsyning; 2) Måle-punkt; 3) Designet og udviklet i Tyskland/Italien; 4) billede er kun til reference, gyldigt tryk på produkt; 5) El-net; 6) Input; 7) Output; 8) Ar; 9) Uge; 10) Sikkerhedsinformationer for uafhængig installation og brug; 11) OTi DALI er egnet til direkte montering i/på normalt brændbare overflader; 12) OTi DALI er ikke egnet til direkte montering i/på normalt brændbare overflader; 13) For at overholde MM-betingelser (montering på normalt brændbare overflader) i henhold til DIN 57710, er tc maks. = 75 °C godkendt; 14) LEDset kortslutning

(CZ) Informace k instalaci a provozu:
Připojte pouze LED zátěž. Zátěž je odpojena, pokud je výstupní napětí nižší než 15 V nebo vyšší než 54 V. Výstup FAN (větráky): chráněný proti zkratu a přetížení, ta max = 45°C při plném zatížení.

Informace k zapojení (viz obr. A):
Nepřipojujte výstupy nebo LEDset svorky ke dvěma nebo více jednotkám. Svorka 21 (FAN-) nesmí být připojena ke svorce 23/25 (LED-aux/LED-). Nastavení výstupního proudu = pomocí LEDset svorek (viz obr. B, např. rezistor). Jednotka je trvale poškozena, jestliže je na svorky 21-26 připojeno síťové napětí. Vedení 21-26 max. 2 m plná délka bez modulů.

Nouzové osvětlení:
Toto LED napájení je vhodné pro nouzové osvětlení s vlastnostmi dle EN 60598-2-22; podle to IEC 61347-2-13 příloha J.

Technická podpora:
www.osram.com, +49 (0)89-6213-60 00

1) Napájení LED konstantním proudem; 2) Zkušební bod; 3) Projektováno a zkonstruováno v Německu/Itálii; 4) obrázek jen jako reference, platný potisk je na výrobku; 5) Síť; 6) Vstup; 7) Výstup; 8) Rok; 9) Týden; 10) Bezpečnostní informace pro samostatnou instalaci a použití; 11) OTi DALI vhodný pro přímou montáž do normálně hořlavých povrchů / na normálně hořlavé povrchy; 12) OTi DALI nevhodný pro přímou montáž do normálně hořlavých povrchů / na normálně hořlavé povrchy; 13) Aby byly splněny požadavky MM, (montáž na normálně hořlavé povrchy) podle normy DIN 57710, je povolena hodnota max. = 75 °C; 14) LEDset short

(RU) Информация по монтажу и использованию:
Подключайте только светодиодные устройства. Отключение нагрузки происходит только в том случае, если Uвых опускается ниже 15 В или поднимается выше 54 В. Выход FAN (вентиляторов): с защитой от короткого замыкания и перегрузки, макс температура окружающей среды = 45 °C при полной нагрузке.

Информация о подключении (см. рис. A):
Не соединяйте выходы или клеммы LEDset двух и более устройств. Клемма 21 (FAN-) не должна подключаться к клемме 23/25 (LED-aux/LED-). Регулировка выходного тока через клеммы LEDset (см. рис. B, с использованием внешнего резистора). Устройство будет необратимо повреждено, если сетевое питание будет подано к клеммам 21-26. Выходы 21-26 макс. общая длина – 2м, искл. модули.

Аварийное освещение:
Этот источник питания для светодиодных осветительных приборов подходит для аварийных светильников согласно EN 60598-2-22; согласно IEC 61347-2-13, приложение J.

Техническая поддержка:
www.osram.ru, +7 495 935 70 70

1) Питание светодиодов постоянным током; 2) Контрольная точка; 3) Разработано и спроектировано в Германии/Италии; 4) изображение используется только в качестве примера, действительная печать на продукте; 5) Питание; 6) Вход; 7) Выход; 8) Год; 9) Неделя; 10) Информация по технике безопасности при независимом монтаже и использовании; 11) OTi DALI пригоден для непосредственной установки на поверхностях из нормально воспламеняемых материалов; 12) OTi DALI не пригоден для непосредственной установки на поверхностях из нормально воспламеняемых материалов; 13) Для соответствия утвержденной маркировке MM (монтаж на легковоспламеняющиеся поверхности) согласно стандарта DIN 57710 макс. допустимая температура в градусах Цельсия = 75 °C; 14) Короткое замыкание LEDset

(KZ) Ақпаратты орнату және қолдану туралы ақпарат:
Тек LED қуат түрін қосыңыз. Қуат, егер 15В шамасынан төмен немесе немесе 54В шамасынан жоғары болған кезде сөнеді. FAN шығысы (желдеткіштер): қысқаша туйықталудан және жүк артуынан қорғалған, ең жоғарғы қоршаған орта температурасы = толық жүктемеде 45°C.

Сымдар жүйесі туралы ақпарат
(А суреттерін қараңыз):
Қондырғының екі немесе одан көп шығыс қуаты және LEDset терминалдарын бірге қоспаңыз. 21 (FAN-) терминалы 23/25 (LED-aux/LED-) терминалына жалғанбайды. Шығыс тоқты күйге келтіру = LEDset терминалдары арқылы (В суретін қараңыз, мысалы, басты оқшауланған кедергі арқылы) жүзеге асады. Егер электр желісі 21-26 терминалдарына, 21-26 желілеріне, барынша ұзындығы 2 м модульдеріне қатысты қолданылса, қондырғы тұрақты түрде істен шығады.

Қауіпсіздік жарығы:
Осы LED тоқ көзі EN 60598-2-22 үшін сәйкес; IEC 61347-2-13 J белшегіне қатысты қолданылатын қауіпсіздік жарығын беретін құралдар үшін жарамды.

Техникалық қолдау:
www.osram.ru, +7 495 935 70 70

1) Тұрақты LED тоқ көзі; 2) бақылау нүктесі; 3) Германияда/Италияда жасалған және жетілдірілген; 4) Сурет тек мысал ретінде берілген, жарамды басылым өнімде; 5) Электр желісі; 6) Кіріс қуат; 7) Шығыс қуат; 8) Жыл; 9) Апта; 10) Жеке орнатуға және пайдалануға арналған қауіпсіздік ақпараты; 11) OTi DALI қалыпты қарқынмен жанатын зат беттерінің ішіне /үстіне орнатуға арналған; 12) OTi DALI қалыпты қарқынмен жанатын зат беттерінің ішіне /үстіне орнатуға арналмаған; 13) Минималдық талаптарға сай болу үшін (қалыпты жанғыш беттерге орнату) DIN 57710 стандартына сай орнатыңыз, ең көбі = 75 °C температура шамасына рұқсат етіледі; 14) LEDset (қысқа)

(HU) Beépítési és működtetési információk:
Csak LED jellegű terhelést csatlakoztasson. A terhelés lekapcsolódik, amennyiben A kimeneti feszültség (U_{out}) 15V alatt, vagy 54V felett van. FAN kimenet (ventilátorok): rövidzárlat és túlterhelés elleni védelemmel ellátott, t(körny) max = 45°C teljes terhelés mellett.

Vezetékezési információ (lásd A rajz):
Ne párhuzamosítsa több egység LED kimenetét, vagy LEDset terminláját. A 21-es csatlakozó (FAN-) nem kapcsolható össze a 23/25-ös (LED-aux/LED-) csatlakozóval. A kimeneti áram beállítása a LEDset terminálon keresztül történik (lásd a B ábra, pl. egy ellenállással). A készülék tönkremegy, ha a hálózati feszültség a 21-26 terminálra kerül. A 21-26 reminálokon lévő vezeték maximális hossza 2 m.

Vészvilágítási üzem:
A tápegység alkalmas vészvilágítási üzemre, EN 60598-2-22; according to IEC 61347-2-13 J függelék szerint.

Technikai támogatás:
www.osram.com, +49 (0)89-6213-60 00

1) Áramgenerátor LED tápegység; 2) teszt pont; 3) Németroszágban/Olaszországban tervezve; 4) az ábra csak illusztráció, érvényes felirat a termléken; 5) Hálózat; 6) Bemenet; 7) Kimenet; 8) Év; 9) Hét; 10) Biztonsági információk a független felszereléshez és használathoz; 11) Normális körülmények között gyúlékony felületekbe/felületekre való közvetlen beszereléshez alkalmas OTi DALI; 12) Normális körülmények között gyúlékony felületekbe/felületekre való közvetlen beszereléshez nem alkalmas OTi DALI; 13) ADIN 57710 szabvány szerinti (átlagosan gyúlékony felületekhez való felszerelésre vonatkozó) MM előírások teljesítése érdekében a jóváhagyott tc max. = 75 °C; 14) LEDset záróáram (short)

(PL) Wskazówki dotyczące instalacji i użytkowania:
Podłączać wyłącznie diodowe źródła światła. Źródło światła wyłączy się, gdy U_{out} wyniesie mniej niż 15V lub powyżej 54V. Wyjście FAN (wentylatory): ochrona przed zwarciem i nadmiarową, ta max = 45°C przy pełnym obciążeniu.

Schemat podłączenia (patrz rys. A):
Nie łączyć ze sobą wyjść ani zacisków LEDset dwóch lub więcej urządzeń. Terminal 21 (FAN-) nie może być podłączany do terminala 23/25 (LED-aux/LED-). Nastawienie napięcia do zacisków 21-26 spowoduje nieodwracalne uszkodzenie urządzenia. Maksymalna łączna długość przewodów 21-26 wynosi 2 m bez modułów.

Oświetlenie awaryjne:
To zasilanie diodowe nadaje się do oświetlenia awaryjnego zgodnego z normą EN 60598-2-22; zgodnego z normą IEC 61347-2-13 Załącznik J.

Wsparcie techniczne:
www.osram.com, +49 (0)89-6213-60 00

1) Zasilacz prądowy do LED; 2) punkt testowy; 3) Zaprojektowano i skonstruowano w Niemczech oraz Włoszech; 4) Obraz służy jedynie jako przykład, obowiązujący nadruk znajduje się na produkcie; 5) Zasilanie; 6) Wejście; 7) Wyjście; 8) Rok; 9) Tydzień; 10) Informacje dotyczące bezpieczeństwa samodzielnego montażu i użytkowania; 11) OTi DALI nadaje się do montażu bezpośrednio w/na materiałach normalnie palnych; 12) OTi DALI nie nadaje się do montażu bezpośrednio w/na materiałach normalnie palnych; 13) W celu spełnienia wymogów MM (montaż na powierzchniach normalnie palnych) zgodnie z DIN 57710 zatwierdzona wartość tc max. = 75°C; 14) LEDset krótki

(SK) Informácie o inštalácii a prevádzke:
Pripájajte len zaťaženie typu LED. Vypnutie zaťaženia nastane, ak je hodnota U_{out} nižšia ako 15 V alebo vyššia ako 54 V. Výstup FAN (ventilátory): ochrana pred skratom a preťažením, ta max = 45°C @ plné zaťaženie

Informácie o zapojení (viď obr. A):
Nezapájajte spolu výstupy alebo terminály LED-set dvoch alebo viacerých zariadení. Svorka 21 (FAN-) nesmie byť pripojená k svorke 23/25 (LED-aux/LED-). Nastavenie výstupného prúdu = cez terminály LEDset (viď obr. B, napr. odpor). V prípade použitia hlavného vedenia na terminály 21 – 26 dôjde k trvalému poškodeniu zariadenia. Vedenia 21 – 26 môžu mať maximálnu celkovú dĺžku 2 m bez modulov.

Núdzové osvetlenie:
Tento LED napájací zdroj je vhodný pre núdzové svietidlá v súlade s normou EN 60598-2-22; v súlade s normou IEC 61347-2-13 príloha J.

Technická podpora:
www.osram.com, +49 (0)89-6213-60 00

1) LED napájací zdroj s konštantným prúdom; 2) testovací bod; 3) Navrhnutý a vyrobený v Nemecku/Taliansku; 4) obrázok je len pre referenciu, reálna potlač sa nachádza na výrobku; 5) Napájanie; 6) Vstup; 7) Výstup; 8) Rok; 9) Týždeň; 10) Bezpečnostné pokyny pre samostatnú inštaláciu a používanie; 11) OTi DALI sú vhodné na montáž priamo do/na obvykle horľavé povrchy; 12) OTi DALI nie sú vhodné na montáž priamo do/na obvykle horľavé povrchy; 13) Pre splnenie požiadaviek MM (montáž na bežne horľavé povrchy) podľa normy DIN 57710 je schválená tc max = 75°C; 14) Šasa LED krátka

(SLO) Informacije o namestitvi in delovanju:
Priključite samo LED vrsto obremenitve. Izklop obremenitve se zgodi, če U_{out} je pod 15 V ali nad 54 V. Izhod FAN (ventilatorji): zaščiteno pred kratkim stikom in preobremenitvijo, maks. Ta = 45 °C pri polni obremenitvi.

Informacije o ožičenju (glejte sliko A):
Ne priključujte skupaj izhode ali LEDset terminalov of dveh ali več enot. Terminal 21 (FAN-) morda ni priključen na terminal 23/25 (LED-aux/LED-). Prilagoditev izhodnega toka = prek LEDset terminalov (glejte sliko B, npr. pri uporniku). Enota je trajno poškodovana, če omrežno napetost se uporablja za terminalov 21-26. Največja skupna dolžina linija 21-26 brez modulov je 2 m.

Zasilna razsvetljava:
Tem LED napajalnik je primeren za zasilno razsvetljavo u skladu s EN 60598-2-22; u skladu s IEC 61347-2-13 Prilog J.

Tehnična podpora:
www.osram.com, +49 (0)89-6213-60 00

1) Stalni tok napajanje LED; 2) Testna točka; 3) Zasnovano in izdelano v Nemčiji/Italiji; 4) Slika je samo za referenco, veljaven natis je na izdelku; 5) Napeljava; 6) Vhod; 7) Izhod; 8) Leto; 9) Teden; 10) Informacije o varnosti za neodvisno inštalacijo in uporabo; 11) OTi DALI je primeren za neposredno montažo na normalno vnetljivih površinah; 12) OTi DALI ni primeren za neposredno montažo na normalno vnetljivih površinah; 13) Da bi bile izpolnjene zahteve MM (namestitev na običajno vnetljive površine) v skladu z DIN 57710, je odobrena maksimalna temperatura tc = 75 °C; 14) LEDset kratki

(TR) Kurulum ve işletim bilgisi:
Sadece LED yük türünü bağlayın. U_{out} 15V altında veya 54V üstünde olursa yük kapanır. FAN çıkışı (fanlar): kısa devre ve aşırı yük korumalı, ortam sıcaklığı maks = 45 °C @ tam yük.

Kablo bağlantısı bilgisi (bakınız şekil A):
Çıkışları iki veya daha fazla ünitenin LEDset terminallerine bağlamayın. Terminal 21 (FAN-) terminal 23/25'e(LED-aux/LED-)bağlı olmayabilir. Çıkış akımı ayarı = LEDset terminalleri ile (Resim B'ye bakınız, bu örnekteki gibi rezistans ile). 21-26 terminallerine şebeke voltajı uygulanırsa ünite kalıcı olarak hasar görebilir. Hatlar 21-26, modüller hariç tam olarak maks. 2 m'dir.

Acil aydınlatma:
Bu LED güç kaynağı EN 60598-2-22 ve IEC 61347-2-13 Ek J uyarınca acil aydınlatma armatürleri ile uyumludur.

Teknik destek:
www.osram.com, +49 (0)89-6213-60 00

1) Sabit akım LED Güç Kaynağı; 2) test noktası; 3) Almanya'da/Italya'da dizayn edilip tasarlandı; 4) resim yalnızca referans amaçlıdır, geçerli baskı ürün üzerindedir; 5) Şebeke; 6) Giriş; 7) Çıkış; 8) Yıl; 9) Hafta; 10) Bağımsız kurulum ve kullanım için güvenlik bilgileri; 11) Kendiliğinden yanıcı yüzeylerin içine/üzerine doğrudan montaja uygun OTi DALI; 12) Kendiliğinden yanıcı yüzeylerin içine/üzerine doğrudan montaja uygun olmayan OTi DALI; 13) MM gerekliliklerini karşılamak için (normal alev alan yüzeylere montaj) DIN 57710 Selsiyus sıcaklığı uyarınca maks = 75°C onaylanır; 14) LEDset kısa

(HR) Informacije o ugradnji i rukovanju:
Spojite samo LED vrstu opterećenja. Isključenje opterećenja događa se ako je U_{out} ispod 15 V ili iznad 54 V. Izlaz FAN (ventilatori): zaštićen od kratkog spoja i preopterećenja, pri punom opterećenju najviša okolna temperatura iznosi 45°C.

Informacije o ožičenju (vidi odlomak A):
Nemojte spajati zajedno izlaze ili LEDset priključke dvije ili više jedinica. Priključak 21 (FAN-) ne može se spojiti na priključak 23/25 (LED-aux/LED-). Prilagodba izlazne struje = preko LEDset priključaka (vidi odlomak B, npr. uz otpornik). Jedinica je trajno oštećena ako se mrežni napon primjeni na priključke 21-26. Maks. ukupna duljina vodova 21-26 izuzev modula je 2 m.

Pomoćna rasvjeta:
Ovaj LED izvor napajanja prikladan je za svjetiljke za pomoćnu rasvjetu prema EN 60598-2-22; prema IEC 61347-2-13, Prilog J.

Tehnička podrška:
www.osram.com, +49 (0)89-6213-60 00

1) Pogonski uređaj za LED koji konstatno isporučuje el. energiju; 2) točka testiranja; 3) Dizajnirano i konstruirano u Njemačkoj/Italiji; 4) slika služi samo kao referenca, važeći ispis na proizvodu; 5) Mreža; 6) Ulaz; 7) Izlaz; 8) Godina; 9) Tjedan; 10) Sigurnosne informacije za samostalnu instalaciju i upotrebu; 11) Uređaj OTi DALI prikladan je za izravnu ugradnju u / montažu na normalno zapaljive površine; 12) Uređaj OTi DALI nije prikladan za izravnu ugradnju u / montažu na normalno zapaljive površine; 13) Za ispunjavanje MM preduvjeta (postavljanje na normalno zapaljive površine) u skladu s normom DIN 57710, odobrena je maksimalna temperatura od 75 °C; 14) Kratki spoj za LEDset

RO Instrucțiuni de montaj și operare:
Conectați numai sarcini tip LED. Deconectarea sarcinii are loc dacă U_{out} (tensiunea de ieșire) este mai mica de 15V sau mai mare de 54V. Ieșirea FAN (ventilatoare): protecție împotriva scurtcircuitării și suprasarcinii, ta max = 45°C @ sarcină maximă.

Indicații de cablare (vedeti fig. A):
Nu conectați împreună ieșirile sau bornele LEDset a două sau mai multe unități. Terminalul 21 (FAN-) poate să nu fie conectat la terminalul 23/25 (LED-aux/LED-). Setarea curentului de ieșire = prin intermediul bornelor LEDset (vedeti fig. B, ex. cu o rezistenta). Unitatea va suferi daune permanente dacă bornele 21-26 sunt alimentate cu tensiune de rețea. Lungimea maximă a conductelor 21-26 este de 2 m, fără module.

Iluminat de urgență:
Această sursă de curent LED este recomandată pentru lămpi pentru iluminat de urgență conform SR EN 60598-2-22; conform IEC 61347-2-13 Anexa J.

Asistență tehnică:
www.osram.com, +49 (0)89-6213-60 00

1) Sursa de alimentare pt LED cu curent continuu; 2) punct de incercare; 3) Proiectat si dezvoltat in Germania/ China; 4) Imaginea este doar orientativă, cea corectă se află pe produs; 5) Retea; 6) Intrare; 7) Iesire; 8) An; 9) Saptamana; 10) Informații privind securitatea pentru instalare și utilizare independentă; 11) OTi DALI potrivit montării directe în/pe suprafețe inflamabile în mod normal; 12) OTi DALI nepotrivit montării directe în/pe suprafețe inflamabile în mod normal; 13) Pentru a satisface cerințele MM (montarea pe suprafețe cu inflamabilitate normală) conform DIN 57710, este aprobată o temperatură maximă tc = 75 °C; 14) LEDset în scurtcircuit

BG Информация за монтаж и работа:
Свързвайте само светодиодни товари. Товара се изключва при U_{out} под 15V или над 54V. Изход FAN (вентилатори): защита срещу късо съединение и претоварване, макс. околна температура = 45°C при пълно натоварване.

Инструкция за окабеляване (виж фиг. A):
Не свързвайте заедно изходите или LEDset клемите на две или повече устройства. Клема 21 (FAN-) не може да се свързва към клема 23/25 (LED-aux/LED-). Настройка на изходния ток = чрез LEDset клемите (виж фиг. B, напр. чрез резистор). Устройство е напълно повредено ако захранващото напрежение се подаде към клеми 21-26. Мак. 2 m без модула цялостна дължина на линии 21-26.

Аварийно осветление:
Това светодиодно захранване е подходящо за аварийни осветителни тела според EN 60598-2-22; според IEC 61347-2-13 Анекс J.

Техническа поддръжка:
www.osram.com, +49 (0)89-6213-60 00

1) Светодиодно захранване с постоянен ток; 2) тест точка; 3) Проектиран и конструиран в Германия/Италия; 4) изображението е само за информация, точно изображение върху продукта; 5) Мрежово захранване; 6) Вход; 7) Изход; 8) Година; 9) Седмица; 10) Информация за безопасност за самостоятелно инсталиране и използване; 11) OTi DALI, подходящ за директен монтаж във/върху нормално запалими повърхности; 12) OTi DALI, неподходящ за директен монтаж във/върху нормално запалими повърхности; 13) За спазване на MM изискванията (монтаж върху нормално запалими повърхности) по DIN 57710 одобрената макс. температура = 75°C; 14) Късо съединение LEDset

EST Teave paigaldamise ja kasutamise kohta:
Ühendage ainult LED võimsustüübiga. Toide lülitatakse välja, kui U_{out} langeb alla 15 V või kerkib üle 54 V. FAN väljund (ventilaatorid): lühise ja ülekoormuse kaitse, ümbritseva õhu temperatuur täiskoormusel maks. = 45°C.

Juhtmete paigaldamine (vaata joonis A):
Ärge ühendage kokku kahe või enama mooduli väljundeid või LEDset klemme. Klemmi 21 (FAN-) ei tohi ühendada klemmiga 23/25 (LED-aux/LED-). Väljundvoolu reguleerimine = LEDset klemmide kaudu (vaata joonis B, takistina). Seade puruneb jäädavalt, kui toitejuhtmed ühendatakse klemmidele 21-26. Juhtmete 21-26 kogupikkus max 2 m, ilma mooduliteta.

Avariivalgustus:
See LED elektritoide sobib normatiivide EN 60598-2-22 ja IEC 61347-2-13 Lisa J nõudeid täitva avariivalgustuse paigaldamiseks.

Tehniline tugi:
www.osram.com, +49 (0)89-6213-60 00

1) LED püsivooluallikas; 2) test punkt; 3) Disainitud Saksamaal/ Itaalias; 4) pilt on ainult viiteks, kehtiv tempel tootel; 5) Toitekaabel; 6) Sisenemine; 7) Väljumine; 8) Aasta; 9) Nädal; 10) Ohutusteave iseseisvaks paigalduseks ja kasutuseks; 11) OTi DALI sobiv otseseks paigaldamiseks tavalistele süttivatele pindadele/pindadesse; 12) OTi DALI mittesobiv otseseks paigaldamiseks tavalistele süttivatele pindadele/pindadesse; 13) Selleks, et tagada vastavus MM-nõuetele (paigaldus tavapäraselt süttivatele pindadele) vastavalt standardile DIN 57710, on lubatud maksimaalne temperatuur 75 °C; 14) LED-komplekt lühike

LT Instaliavimo ir naudojimo informacija:
Pajunkite tik LED apkrovos tipą. Automatinis atsijungimas įvyksta jei įtampa žemiau 15V arba aukščiau 54V. FAN išvestis (ventiliatoriams): apsaugota nuo trumpojo jungimo ir perkrovos, maksimali temperatūra 45°C esant pilnai apkrovai.

Laidų išvedžiojimas/pajungimas (žr. A pav.):
Nejungti kartu dviejų įrenginių išėjimo ir LEDset gnybtų. 21 (FAN-) gnybtas negali būti jungiamas su 23/25 (LED-aux/LED-) gnybtu. Išėjimo srovės nustatymas – per LEDset gnybtus (žr. B pav., pvz., pagal pagrindinę izoliuotą varžą). Įrenginys greičiausiai bus sugadintas, jei maitinimo srovė pajungiama prie gnybtų 21-26. Maksimalus laidų ilgis neturi viršyti 2m.

Avarinis apšvietimas:
Šis LED maitinimo šaltinis yra tinkamas avarinio apšvietimo šviestuvams, atsižvelgiant į standartus: EN 60598-2-22, IEC 61347-2-13 priedas J.

Techninė pagalba:
www.osram.com, +49 (0)89-6213-60 00

1) Nuolatinės srovės LED maitinimo tiekimas; 2) tikrinimo taškas; 3) Dizainas ir projektavimas atliktas Vokietijoje / Italijoje; 4) paveikslėlis pateiktas tik informaciniais tikslais, galiojanti nuoroda yra atspausdinta ant gaminio; 5) Tinklo įtampa; 6) Įvadas; 7) Išvadas; 8) Metai; 9) Savaitė; 10) Saugos informacija savarankiškam diegimui ir naudojimui; 11) OTi DALI tinkamas montuoti tiesiai ant normaliai degių paviršių; 12) OTi DALI netinkamas montuoti tiesiai ant normaliai degių paviršių; 13) Vadovaujantis MM reikalavimais,(montavimas ant degių paviršių) pagal DIN 57710 leidžiamas esant maksimaliai 75 °C temperatūrai; 14) LEDset trumpasis sujungimas

LV Uzstādīšanas un lietošanas instrukcijas:
Pievienojiet tikai slodzes tipa LED. Izslēgšanās slodzes dēļ notiek gadījumā, ja U_{out} ir zemāks par 15V vai augstāks par 54V. FAN izvade (ventilatoriem): aizsardzība pret īssavienojumu un pārslodzi, maksimālā temperatūra = 45°C pilnas slodzes apstākļos.

Elektroinstalācijas instrukcijas (skatiet att. A):
Nesavienojiet divu vai vairāku ierīču izejas vai LEDset spailes. 21. termināli (FAN) nav atļauts savienot ar 23./25. termināli (LED-aux/LED-). Izejas strāvas regulēšana = izmantojot LEDset spailes (skatiet att. B, piem., ar rezistoru). Piemērojot tīkla spriegumu 21. - 26. spailei, ierīce tiks neatgriezeniski bojāta. Maksimālais kopējais garums 21. - 26. līnijai ir 2 m, neskaitot moduļus.

Avārijas apgaismojums:
Šis LED barošanas avots ir piemērots gaismekļu ārkārtas apgaismojumam saskaņā ar EN 60598-2-22; saskaņā ar IEC 61347-2-13, J pielikumu.

Tehniskais atbalsts:
www.osram.com, +49 (0)89-6213-60 00

1) konstantas strāvas LED jaudas padeve; 2) pārbaudes punkts; 3) izstrādāts un ražots Vācijā/Itālijā; 4) Attēls paredzēts tikai informatīvos nolūkos, spēkā esošas norādes uz produkta; 5) elektrotīkli; 6) ievade; 7) izvade; 8) gads; 9) nedēļa; 10) Drošības informācija patstāvīgai uzstādīšanai un lietošanai; 11) OTi DALI piemērots tiešai uzstādīšanai iekšā/uz normāli uzliesmojošām virsmām; 12) OTi DALI nav piemērots tiešai uzstādīšanai iekšā/uz normāli uzliesmojošām virsmām; 13) Lai panāktu atbilstību MM prasībām (uzstādīšana uz virsmām, kuras raksturo parasta uzliesmojamība) saskaņā ar DIN 57710, atļauta maksimālā temperatūra 75 °C; 14) LED īsveida uzstādījums

SRB Informacije za instalaciju i rad:
Priključujte samo LED tip potrošača. Do isključenja potrošača dolazi ako je napon U_{out} manji od 15 V ili veći od 54 V. Izlaz FAN (ventilatori): zaštićen od kratkog spoja i preopterećenja, kod punog opterećenja maksimalna ambijentalna temperatura iznosi 45°C.

Informacije o ožičenju (pogledajte sl. A):
Nemojte povezivati zajedno izlaze ili LEDset terminale dve ili više jedinica. Terminal 21 (FAN-) ne može da se spoji na terminal 23/25 (LED-aux/LED-). Podešavanje izlazne struje = preko LEDset terminala (videti sl. B, n.p. od strane otpornika). Jedinica je trajno oštećena ako se mrežni napon primeni na terminale 21-26. Maks. ukupna dužina vodova 21-26 izuzev modula je 2 m.

Pomoćno osvetljenje:
Ovaj LED izvor napajanja je prikladan za svetiljke za pomoćno osvetljenje prema EN 60598-2-22; prema IEC 61347-2-13, Prilog J.

Tehnička podrška:
www.osram.com, +49 (0)89-6213-60 0

1) LED izvor napajanja neprekidnom strujom; 2) ispitna tačka; 3) Dizajnirano i napravljeno u Nemačkoj/Italiji; 4) slika samo za referencu, važeća štampa na proizvodu; 5) Mrežni napon; 6) Ulaz; 7) Izlaz; 8) Godina; 9) Nedelja; 10) Bezbednosne informacije za nezavisno montiranje i upotrebu; 11) OTi DALI je pogodan za direktno montiranje u/na normalno zapaljivim površinama; 12) OTi DALI nije pogodan za direktno montiranje u/na normalno zapaljivim površinama; 13) Da bi se ispunili zahtjevi MM (montaža na normalno zapaljive površine) u skladu sa DIN 57710, odobrena je maksimalna temperatura 75 °C; 14) Kratki spoj za LEDset

UA Інформація по встановленню та використанню:
Під'єднуйте лише світлодіодне навантаження. Вимкнення навантаження трапляється якщо напруга менше 15В або вище 54В. Вихід FAN (вентиляторів): із захистом від короткого замикання та перевантаження, макс. температура навколишнього середовища = 45 °C при повному навантаженні.

Інформація по електричній проводці (див. рис. A):
Не з'єднуйте разом виходи або LEDset термінали двох або більше пристроїв. Клема 21 (FAN-) не повинна підключатися до клеми 23/25 (LED-aux/LED-). Регулювання вихідного струму здійснюється через LEDset термінал (див. малюнок B, наприкл. з резистором). Пристрій буде пошкоджено якщо вхідна напруга буде прикладена до виходів 21-26. Максимально дозволена довжина кабеля, що під'єднується до виходів 21-26, складає 2м, виключаючи довжину модуля.

Аварійне освітлення:
Цей блок живлення для LED є придатним для світильників аварійного освітлення у відповідності до норм EN 60598-2-22; та у відповідності до IEC 61347-2-13 Додаток J.

Технічна підтримка:
www.osram.com, +49 (0)89-6213-60 00

1) Світлодіодний блок живлення стабілізованого струму; 2) тестова точка; 3) Розроблений та спроектований в Німеччині/Італії; 4) зображення використовується лише як приклад, дійсний друк на продукті; 5) Мережі; 6) Вхід; 7) Вихід; 8) Рік; 9) Тиждень; 10) Інформація з техніки безпеки під час незалежного монтажу та використання; 11) OTi DALI придатний для безпосередньої установки на поверхні з нормально займистих матеріалів; 12) OTi DALI непридатний для безпосередньої установки на поверхні з нормально займистих матеріалів; 13) Для відповідності затвердженому маркуванню MM (монтаж на легкозаймисті поверхні) згідно зі стандартом DIN 57710 макс. допустима температура в градусах Цельсія = 75 °C; 14) Коротке замикання LEDset

RUS KZ Производитель/Дайындаушы: OSRAM GmbH, Марсель-Бройер-штрассе 6, 80807 Мюнхен, Германия. Импортер/Импорттаушы: ООО «ОСРАМ»/«ОСРАМ» ЖШС, 115230, Россия/Ресей, г. Москва/Мәскеу қ., Варшавское ш., д./үй 47, корпус 4, тел.: +7 499 649 7070

H Forgalmazó: OSRAM a.s. Magyarországi Fióktelepe, 1119 Budapest, Fehérvári út 84/A

PL OSRAM Sp. z o.o., Aleje Jerozolimskie 94, 00-807 Warszawa

TR Osram Teknolojileri Ticaret A.Ş., Büyükdere Cad. Esentepe Mah. Bahar Sok. No: 13/4, River Plaza Kat:4 Şişli-İstanbul, Phone: +90 212 703 43 00

HR Uvoznik: OSRAM EOOD, Koshovete area, sec. 225, № 879, 4199 Trud, Municipality Maritsa, Plovdiv District, Bulgaria, tel.: +359 32 348 110

RO OSRAM EOOD, Koshovete area, sec. 225, № 879, 4199 Trud, Municipality Maritsa, Plovdiv District, Bulgaria, tel.: +359 32 348 110

BG Производител: OSRAM GmbH, Марсел-Бройер-щрасе 6, 80807 Мюнхен, Германия. Доставчик: ОСРАМ ЕООД, Местност Кошовете, кв. 225, № 879, 4199 Труд, Община Марица, Област Пловдив, България, тел.: +359 32 348 110

IS 15885
(Part 2/Sec 13)
R-41058815
www.bis.gov.in

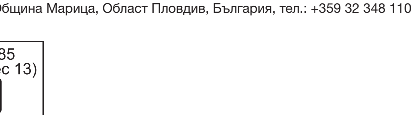

EN 61347-1
EN 61347-2-13
EN 55015
EN 61547
EN 61000-3-2
EN 62384

C10449057
G15055390
05.12.18

OSRAM GmbH
Berliner Allee 65
86153 Augsburg
Germany
www.osram.com