TECHNISCHES DATENBLATT

HD - Absolutgeber AR 62/63

AR 62

AR 63 Edelstahl

- Single -und Multiturn: Auflösung bis 28Bit
- Verschleißfreier elektronischer Multiturn: kontakt- und batterielos, energieautark
- 300 N axiale und radiale Last
- 200 g Schockfestigkeit/ 20 g Vibrationsfestigkeit
- Hochdruckreiniger tauglich: Schutzart bis IP 69K
- Weiter Temperaturbereich: -40 .... +100°C
- Kompaktes Design: 32 mm Bautiefe
- Option: Edelstahlgehäuse

HENGSTLER ACURO®-XRobust HEAVY DUTY

0 ... 10V
4 ... 20mA

SSI BiSS INTERFACE CANopen

ALLGEMEINES

AR62/ 63 - DER ROBUSTE ABSOLUTGEBER FÜR ALLE UMWELTBEDINGUNGEN!

Zu den besonderen Merkmalen des AR62/ 63 gehören nicht nur ein stabiles Gehäuse, sondern auch großzügig bemessene und verblockte Kugellager. Selbst hohe axiale und radiale Kräfte auf die Wellenachse dieses Drehgebers können ihn nicht aus dem Tritt bringen.

Dem AR62/ 63 können höchste Beschleunigungen, ausgeprägte Klimaschwankungen oder selbst ein Betrieb unter Wasser nichts anhaben. Damit ist er für Anwendungen in Windkraftanlagen, Schiffen oder Nutzfahrzeugen genauso prädestiniert wie für den Einsatz in Pressen, Holzbearbeitungsmaschinen oder der Steinbearbeitung. Hier geht es oft rau her und trotzdem ist höchste Zuverlässigkeit gefordert.

Elektrisch ist der AR62 kompatibel mit standard Industrie-Steuerungen. Erhältliche Schnittstellen sind SSI, BiSS, CANopen und Analog (0 ... 10 V oder 4 ... 20 mA).

Innerhalb einer Umdrehung ist eine Auflösung von 12 Bit verfügbar. Zur Erfassung und Ausgabe der Anzahl Umdrehungen ist der AR62/ 63 mit einem neuen elektronischen Multiturn ausgestattet. Dieser arbeitet völlig energieautark, getriebe- und kontaktlos, ohne bewegte Teile und Batterie. Standardmäßig ist eine Muliturn-Auflösung von 16 Bit erhältlich.

Mit einer Bautiefe von nur 32 mm und der Kombination von Synchro– und Klemmflansch kann der AR62/ 63 vielseitig montiert werden und ermöglicht konstruktive Freiräume.

TECHNISCHES DATENBLATT

HD - Absolutgeber AR 62/63

ANWENDUNGEN

In diesen Anwendungen spielt der ACURO-XR seine Stärken voll aus:

- Baumaschinen
- Nutzfahrzeuge
- Krananlagen
- Schiffsausrüstung
- Offshoreanlagen
- Windkraftanlagen
- Kommerzielle Solaranlagen
- Lebensmittelindustrie
- Abfüllanlagen
- Pressen

TECHNISCHE DATEN
mechanisch

Gehäusedurchmesser	58 mm
Bautiefe	32 mm
Wellendurchmesser [1]	10 mm (Vollwelle)
Flanscharten (Gehäusebefestigung)	Synchroklemmflansch
Schutzart Welleneingang (EN 60529)	IP67 oder IP69K
Schutzart Gehäuse (EN 60529)	IP67 oder IP69K
Wellenbelastung axial / radial	max.: 300 N / 300 N
Max. Drehzahl	max. 5.000 U/min
Schwingfestigkeit (DIN EN 60068-2-6)	200 m/s²
Schockfestigkeit (DIN EN 60068-2-27)	2.000 m/s² (6 ms)
Betriebstemperatur	-40 °C ... +100 °C
Anschluss [2]	Kabel, radial M12-Stecker, radial

[1] 12 mm Welle auf Anfrage
[2] Temperaturbereich M12 Stecker: -30° bis +85°C

TECHNISCHE DATEN
elektrisch

Versorgungsspannung	DC 10 - 30 V Analog: DC 17 - 30 V
EMV [3]	EN 61326
Auflösung Singleturn	12 Bit
Auflösung Multiturn [1]	12 Bit, 16 Bit
Absolute Genauigkeit	±0,6°
Wiederholgenauigkeit	±0,2°
Parametrierbar	Preset

[1] andere Auflösungen auf Anfrage
[2] Preseteingang erhältlich bei SSI, BiSS und Analog-Schnittstelle. Preset bei CANopen über Software
[3] Der Anschluss an ein Gleichspannungsnetz ohne EMV-Schutzbeschaltung ist nicht zulässig.

HD - Absolutgeber AR 62/63

ANSCHLUSSBELEGUNG BiSS/ SSI

Kabelfarbe	PIN	Signal
gelb	6	Takt
rosa	5	Daten
grün	4	$\overline{\text{Takt}}$
grau	8	$\overline{\text{Daten}}$
weiss	1	UB
braun	2	0 V
Schirm	Schirm	Schirm

ANSCHLUSSBELEGUNG CANopen

Farbe	Leitungspaare	PIN	Signal
gelb	Paar 1	6	CAN in+
grün		4	CAN in-
rosa	Paar 2	3	CAN out+
grau		7	CAN out-
blau			
rot			
weiss	Paar 3	1	UB
braun		2	0 V
Schirm	Schirm	Schirm	Schirm

ANSCHLUSSBELEGUNG Analog

Farbe	Leitungs-paare	PIN	Signal
rosa	Paar 1	6	0... 10 V (Spannungsausgang max. 5 mA)
blau		7	0 ... 20 mA oder 4...20 mA (Strom-ausgang)
grau		5	AGND
rot		8	Preset (wird auf 0 gesetzt)
weiss	Paar 2	1	UB
braun		2	0 V
gelb [1]	Paar 3	4	Diagnose 1
grün [1]		3	Diagnose 2
Schirm	Schirm	Schirm	Schirm

[1] Diagnose Eingänge werden nur zu Diagnosezwecken genutzt. Die Kabellitzen müssen isoliert sein.

© Hengstler GmbH, Uhlandstr. 49, D-78554 Aldingen/ Germany
☎ +49 74 24 - 89 0 Fax +49 74 24 - 89 500
E-mail: info@hengstler.com Internet: www.hengstler.com

HD - Absolutgeber AR 62/63

MASSZEICHNUNGEN

Klemmflansch

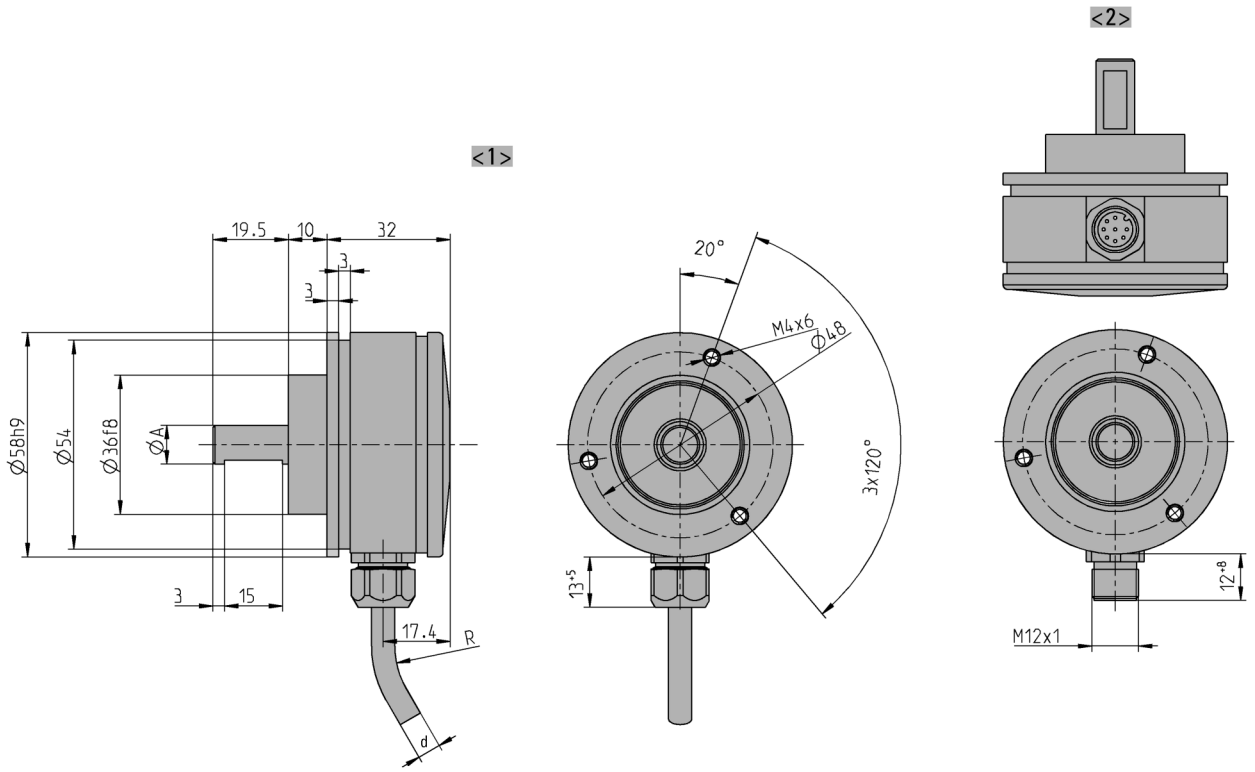

Montage	
Flansch, Schutzart, Welle (siehe Bestellschlüssel)	Wellen-Ø A
L.72	10f8
L.92	10f8
L.77	12f8
L.97	12f8

<1> Anschluss "B": Kabel radial
<2> Anschluss "8": M12, 8-polig
Kabel-Ø d BiSS/SSI: $7{,}1^{+1{,}2}$
Kabel-Biegeradius R bei bewegtem Einsatz ≥ 15 x Kabeldurchmesser
Kabel-Biegeradius R bei fester Verlegung ≥ 7,5 x Kabeldurchmesser

Maße in mm

HD - Absolutgeber AR 62/63

MASSZEICHNUNGEN (Fortsetzung)

Quadratflansch

* BiSS/SSI/CANopen/Analog: Ø7.1+1.2
R bei bewegtem Einsatz => 15 x Kabeldurchmesser
R bei fester Verlegung => 7.5 x Kabeldurchmesser

R for alternating bending => 15 x Cable diameter
R for permanent bending => 7.5 x Cable diameter

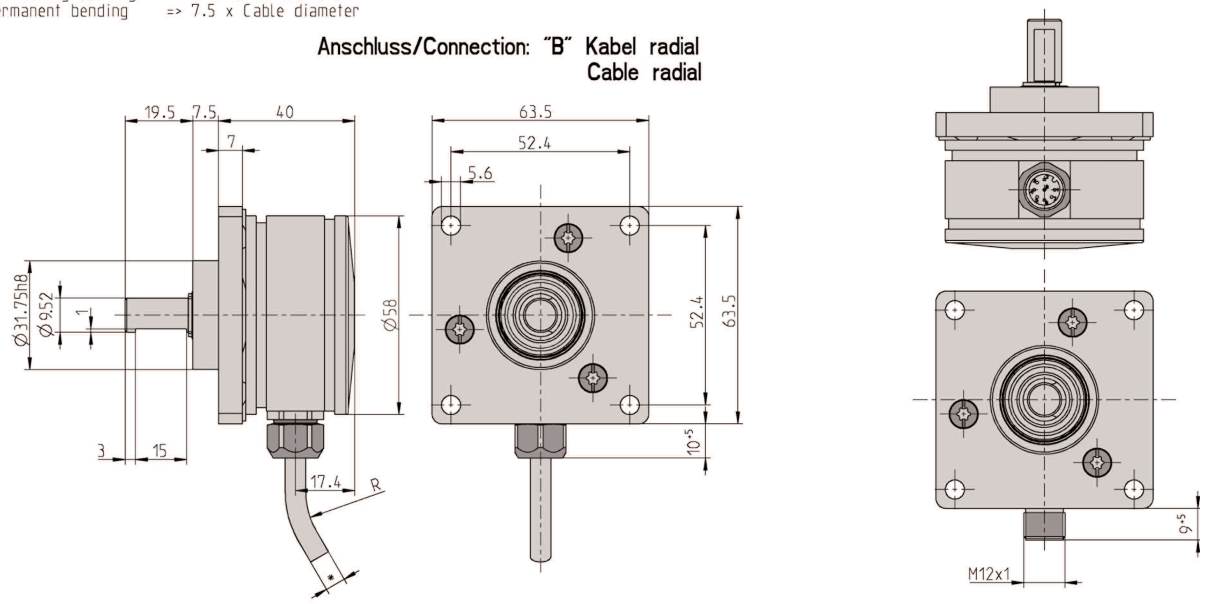

Maße in mm

BESTELLSCHLÜSSEL

Typ	Auflösung [1]	Versorgung	Flansch, Schutzart, Welle	Schnittstelle [2]	Anschluss [3]
AR62 Aluminium **AR63** Edelstahl	**0012** 12 Bit ST **1212** 12 Bit MT + 12 Bit ST **1612** 16 Bit MT + 12 Bit ST	**F** DC 17 - 30 V **E** DC 10 - 30 V	**Q.76** Quadrat, IP67, 9,52 mm **Q.96** Quadrat, IP69K, 9,52 mm **L.72** Synchroklemm-flansch, IP67, 10 mm **L.92** Synchroklemm-flansch, IP69K, 10 mm	**BI** BiSS **SG** SSI Gray **OL** CANopen **AV** Analog 0 ... 10 V **A4** Analog 4 ... 20 mA	**B** Kabel, radial **8** M12-Stecker, 8-polig, radial

[1] andere Auflösungen auf Anfrage
[2] Standardeinstellung CANopen: Busabschlusswiderstand nicht aktiviert. Externe Busabschlusswiderstand erforderlich.
[3] M12-Stecker nicht erhältlich in Verbindung mit IP69K und Edelstahlgehäuse (AR63)

© Hengstler GmbH, Uhlandstr. 49, D-78554 Aldingen/ Germany
☎ +49 74 24 - 89 0 Fax +49 74 24 - 89 500
E-mail: info@hengstler.com Internet: www.hengstler.com

TECHNISCHES DATENBLATT

HD - Absolutgeber AR 62/63

AUSWAHL BESTELLSCHLÜSSEL
Kabellänge

Die Varianten mit Kabelabgang (Anschluss A, B, E oder F) sind mit verschiedenen Kabellängen erhältlich. Um ihre gewünschte Kabellänge zu erhalten, setzen Sie bitte den entsprechenden Code ans Ende des Bestellschlüssels. Weitere Kabellängen auf Anfrage.

Code	Kabellänge
ohne Code	1,5 m
-D0	3 m
-F0	5 m
-K0	10 m
-P0	15 m
-U0	20 m
-V0	25 m

© Hengstler GmbH, Uhlandstr. 49, D-78554 Aldingen/ Germany
☎ +49 74 24 - 89 0 Fax +49 74 24 - 89 500
E-mail: info@hengstler.com Internet: www.hengstler.com