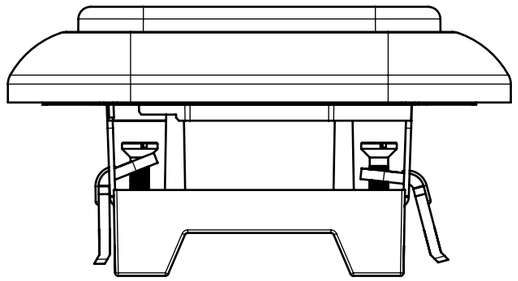

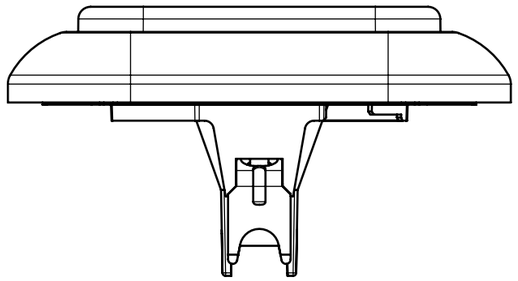

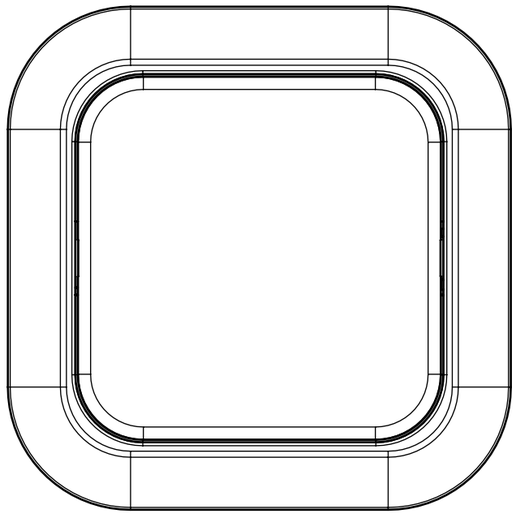

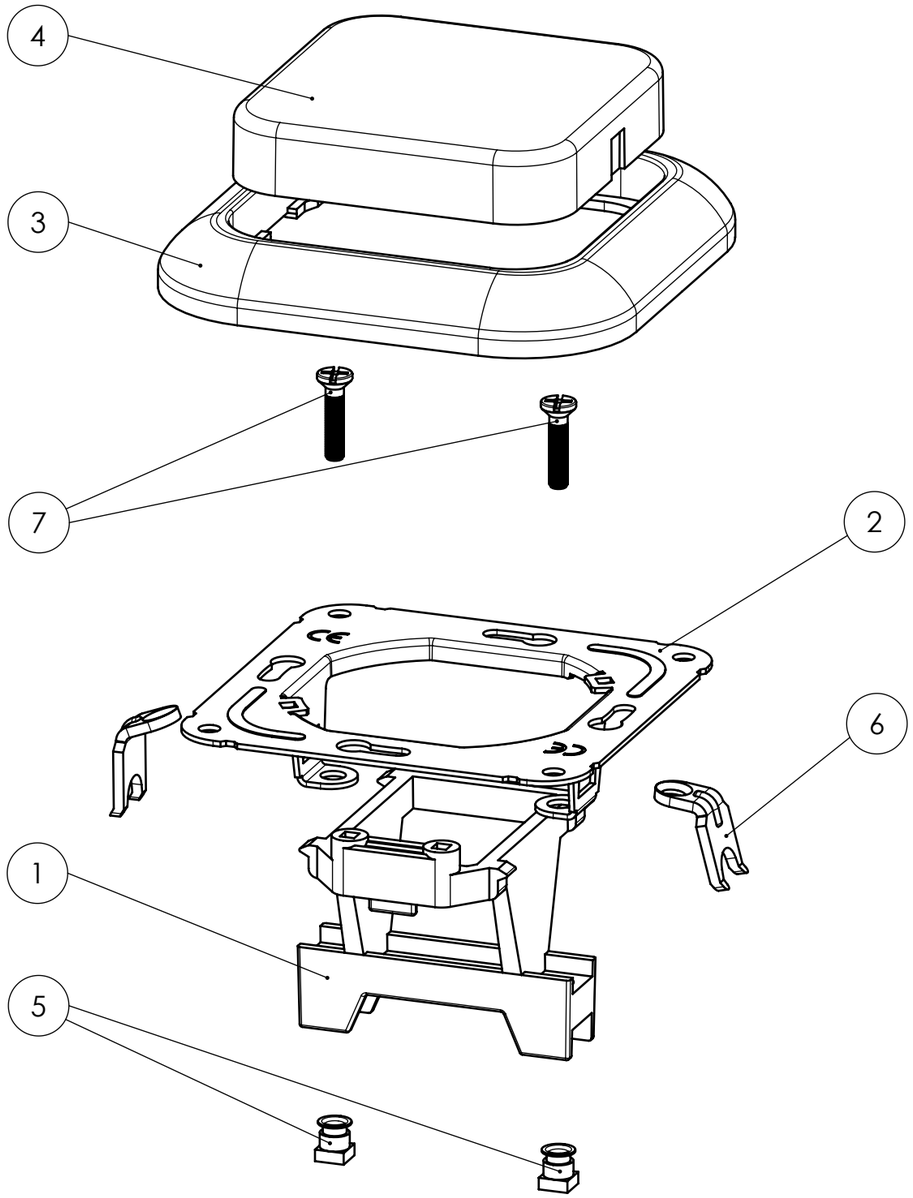

POS-NR.	Artikel nummer	Bezeichnung	Kabel/MENGE
1	10.502.02	Sockel Blindplatte	1
2	15.161.00	Tragplatte Schalter	1
3	10.303.00	Rahmen 1-fach	1
4	10.501.06aw	Blindplatte 01	1
5	18.086.00	Niethülse 5x5 x 7,5 - M3	2
6	15.018.00	Kralle BE	2
7	18.058.00	Krallenschraube M3x14,8	2

Index	Änderung	Feld	Datum	Name
		*		
		*		
		*		
		*		

Für diese Zeichnung behalten wir uns alle Rechte vor. Sie darf ohne unsere vorherige Zustimmung weder vervielfältigt noch Dritten zugänglich gemacht werden.

Projektion- ISO 128
Dimension: mm

Oberfläche:

Maßstab: 1:1

Abm.:

Werkstoff:

Gewicht:

Halbzeug:

Masse ohne Toleranzangaben nach DIN ISO 2768 m

	Datum	Name
Erstellt	5.3.08	Wissel
Freigabe		
Status	In Arbeit	

Projekt:

Alternativnummer:

Ordner Zeichnung: Entwuerfe

EHMANN ELEKTROTECHNIK

Aufbau Blindplatte

Krallenbefestigung

000002523

Format A3

21.8.2008

Ersatz für

Dateiname: 000002523_Aufbau_Blindplatte

Blatt 1 von 1