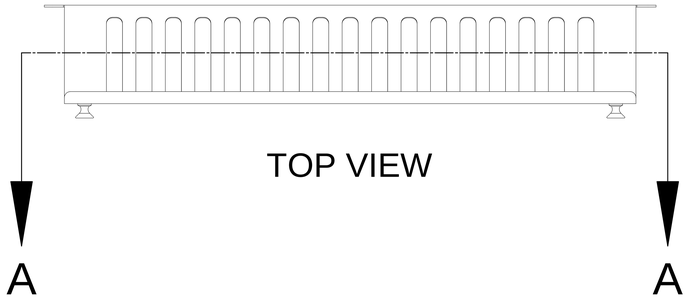

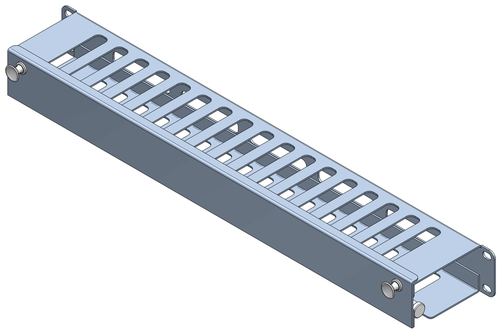

ISOMETRIC VIEW

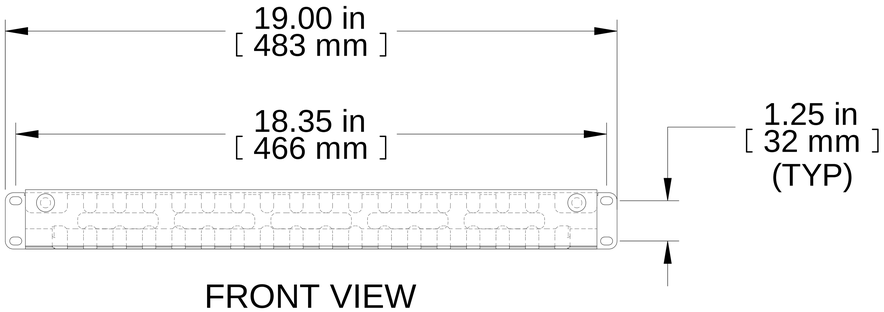

FRONT VIEW

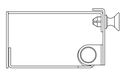

L.H. SIDE VIEW

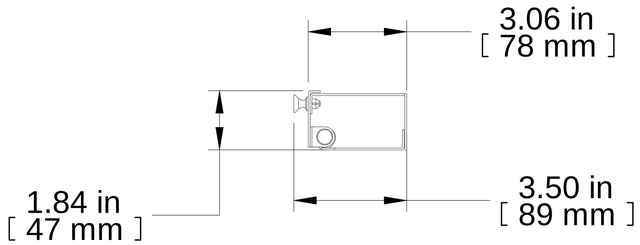

R.H. SIDE VIEW

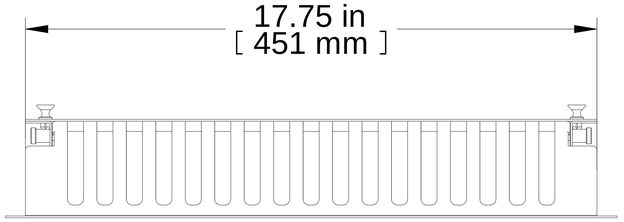

BOTTOM VIEW

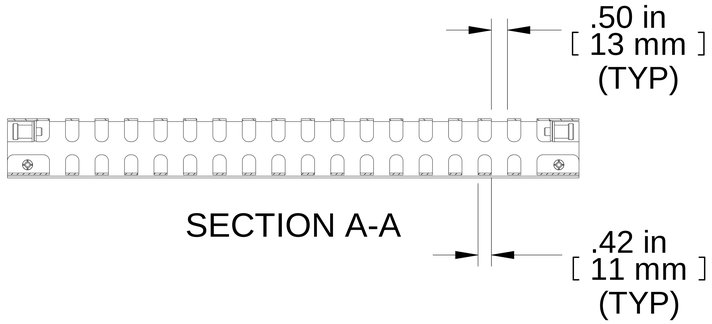

SECTION A-A

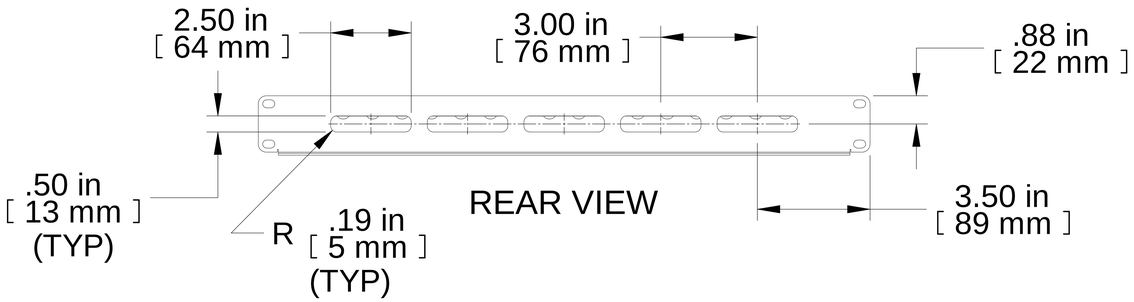

REAR VIEW

PART NUMBERS	
PCMDS19001BK1	PAINTED BLACK TEXTURED

NOTES

Snap open, hinged door

Mounting hardware not included

Français

Pour tous les détails sur nos produits,
svp veuillez consulter notre site www.hammondmfg.com

Data subject to change without notice. Isometric drawing not to scale.
Les données sont sujettes à changement sans préavis.

HAMMOND MANUFACTURING®

www.hammondmfg.com

PART NO. **PCMDS19001**