Duschsystem zur Kombination mit Unterputzarmaturen | A5834AA

Idealrain Cube

Baujahr: ab August 2011

TeDo-SP-2012-05-14

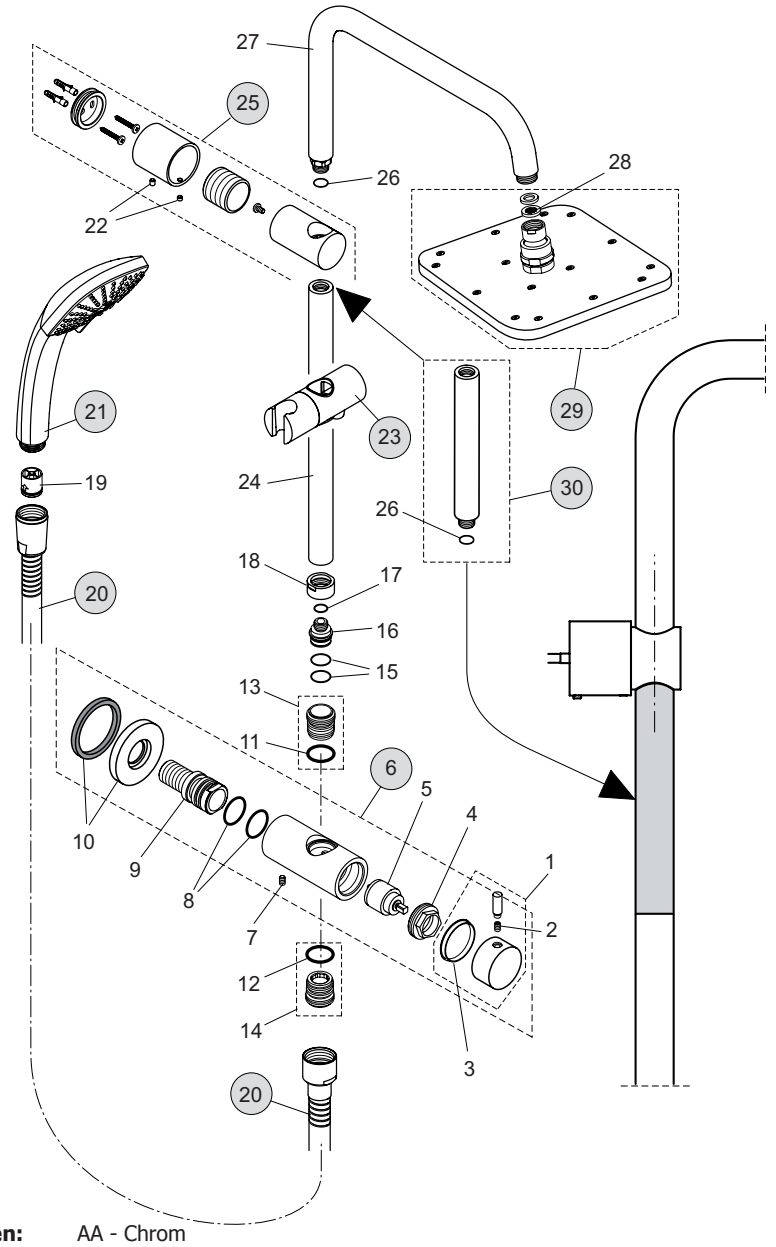

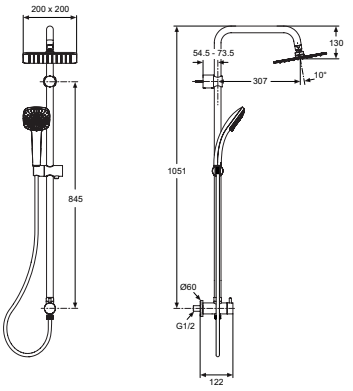

Oberflächen: AA - Chrom

Pos.	Bezeichnung	Art.-Nr.	Menge
1	Griff für Umschalter		
2	Gewindestift		
3	Gleitring		
4	Klemmmutter		
5	Kartusche (Umschalter)		
6	Wandanschluss komplett	A860808AA	1 Set
7	Gewindestift		
8	O-Ring		
9	Wasseranschluss		
10	Rosette		
11	O-Ring		
12	O-Ring		
13	Nippel		
14	Nippel		
15	O-Ring		

Pos.	Bezeichnung	Art.-Nr.	Menge
16	Anschlussnippel		
17	O-Ring		
18	Rohranschluss		
19	Durchflussbegrenzer		
20	Brauseschlauch Idealflex 1750 mm	A4109AA	1 St.
21	3-Funktionshandbrause 100 mm	B0003AA	1 St.
22	Gewindestift		
23	Schieber	A860807AA	1 Set
24	Duschstange		
25	Wandbefestigung komplett	A860806AA	1 Set
26	O-Ring		
27	gebogenes Rohr		
28	Dichtungs-Set		
29	Regenbrause 200 x 200 mm	B0024AA	1 St.
30	Verlängerungsset 150 mm	A860873AA	1 St.

Ideal Standard GmbH - Euskirchener Straße 80 - 53121 Bonn - Tel.: 0228/ 521 -0 www.IdealStandard.de - Ersatzteilkatalog 2012 - Technische Änderungen vorbehalten.