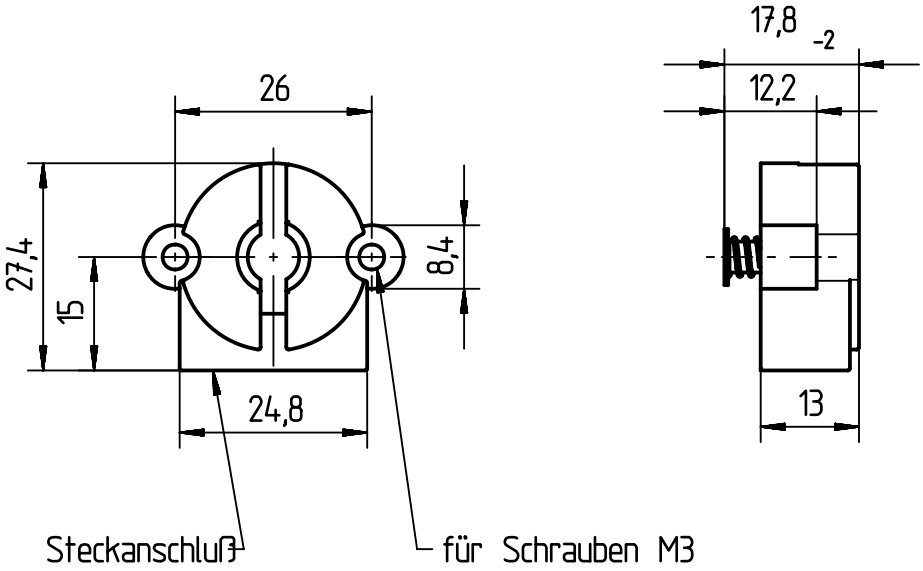

Lieferant: Vossloh
Best.-Nr.: 47102 01 067

									0 unbehandelt
									Oberflächenausführung
									Ursprung
		Index	Änderung	Datum	Name	Index	Änderung	Datum	Name	Ersatz für gl.Nr.v.17.1.91
		Eingeführt Änd.2678								Ersetzt durch
		Maße ohne Toleranzang.		Tag	Name	Werkstoff				Waldmann
			Gez.	21.11.00	W.Rapp					
			Gepr.	21.11.00	W.Rapp					
			Gen.	18.02.09	WRI	Rohteil				
Paßmaß	Abmaß	Maßstab	Benennung							Zeichnungs-Nr.
		1:1	Fassung							300 448

Für diese Zeichnung behalten wir uns alle Rechte vor.

freigegeben
Seel S