Serie 8, Einbau-Kompaktbackofen mit Mikrowellenfunktion, 60 x 45 cm, Edelstahl
CMG633BS1

1 x Kombirost, 1 x Universalpfanne

AOVG9MF00S Mech. Kindersicherung (hohes Glas), HEZ327000 Backstein, HEZ530000 2 Universalpfannen, schmales Format, HEZ531010 Backblech, Keramik antihaft beschichtet, HEZ532010 Universalpfanne, Keramik antihaft, HEZ617000 Pizzaform, emailliert, HEZ625071 Grillblech, emailliert, HEZ631070 Backblech, emailliert, HEZ632070 Universalpfanne, emailliert, HEZ634080 Back- und Bratrost (Mikrowelle), HEZ636000 Glaspfanne, HEZ660050 Verblendleiste für Sockel, HEZ660060 Fachbodenverblendung, HEZ664000 Back- und Bratrost (Dampf), HEZ915003 Glasbräter 5,4 l, HEZG0AS00 Anschlusskabel 3m

Der Kompakt-Backofen mit Mikrowellen-Funktion: soerzielen Sie auf schnellstem Wege perfekte Back- und Bratergebnisse.

- **Mikrowellenfunktion**: zum schnellen Aufwärmen oder für schnelles Kochen in Kombination mit Heißluft.
- **4D Heißluft kompakt**: gleichmäßige Wärmeverteilung für perfekte Ergebnisse.
- **AutoPilot 14**: jedes Gericht gelingt perfekt durch 14 voreingestellte Automatikprogramme.
- **TFT-Display**: einfach zu bedienen dank Bedienring mit Klartext und Symbolen.
- **LED-Beleuchtung**: perfekte Ausleuchtung der Speisen bei minimalem Verbrauch.

Zusatzfunktionen:	Kombinationsbetrieb mit Mikrowelle
Steuerung:	elektronisch
Abmessungen des Gerätes:	455 x 594 x 548 mm
Abmessungen des Garraumes:	237.0 x 480 x 392.0 mm
Länge Anschlusskabel:	150.0 cm
Nettogewicht:	35.5 kg
Bruttogewicht:	37.8 kg
EAN-Nummer:	4242002789149
Max. Mikrowellenleistung:	900 W
Anschlusswert:	3600 W
Absicherung:	16 A
Spannung:	220-240 V
Frequenz:	60; 50 Hz
Steckerart:	Schuko-/Gardy mit Erdung
Integriertes Zubehör:	1 x Kombirost, 1 x Universalpfanne

4 242002 789149

Serie 8, Einbau-Kompaktbackofen mit Mikrowellenfunktion, 60 x 45 cm, Edelstahl
CMG633BS1

Der Kompakt-Backofen mit Mikrowellen-Funktion: so erzielen Sie auf schnellstem Wege perfekte Back- und Bratergebnisse.

Backofentyp und Heizart

- Kompaktbackofen mit Mikrowelle mit 6Beheizungsarten:
- 4D Heißluft, Heißluft sanft, Umluftgrill, Großflächengrill, Kleinflächengrill, Vorwärmen
- Zusätzliche Beheizungsarten mit Mikrowelle: Mikrowelle, MW-Kombibetrieb
- Intelligente Inverter-Technologie: die Maximal-Leistung wird bei längerem Betrieb bis auf 600 W reguliert
- Max. Leistung: 900 W; 5 Mikrowellen-Leistungsstufen (90 W,180 W,360 W,600 W, 900 W)
- Elektronische Temperaturregelung von 30 °C - 275 °C
- Garraumvolumen: 45 l

Zubehörträger / Auszugssystem:

- Einschubebenen: 3

Design

- intuitiver Bedienring

Reinigung

Komfort

- TFT mit Klartextanzeige
- Elektronik-Uhr
- Optische Aufheizkontrolle
- Temperaturvorschlag Ist-Temperaturkontrolle AutoPilot
- AutoPilot 14 Programme
- Schließen gedämpft
- Backofengriff aus Aluminium
- AutoPilot: Mit den Automatikprogrammen gelingt die Zubereitung immer. Einfach Gericht auswählen und Gewicht einstellen.
- Schnellaufheizung
- Backofenbeleuchtung abschaltbar, LED-Innenbeleuchtung
- Kühlgebläse

Zubehör

- 1 x Universalpfanne, 1 x Kombirost

Umwelt und Sicherheit

- Geringe Türtemperatur
- Türverriegelung mechanisch
- Kindersicherung Sicherheitsabschaltung Restwärmeanzeige Starttaste Türkontaktschalter

Technische Info

- Länge des Anschlusskabels: 150 cm
- Nennspannung: 220 - 240 V
- Gesamtanschlusswert Elektro: 3.6 kW

Maße

- Gerätemaße (HxBxT): 455 x 594 x 548mm
- Nischenmaße (HxBxT): 455 mm x 560 mm x 550 mm
- „Maße und Einbauhinweise zu diesem Gerät gemäß technischer Zeichnung beachten“

Serie 8, Einbau-Kompaktbackofen mit Mikrowellenfunktion, 60 x 45 cm, Edelstahl
CMG633BS1

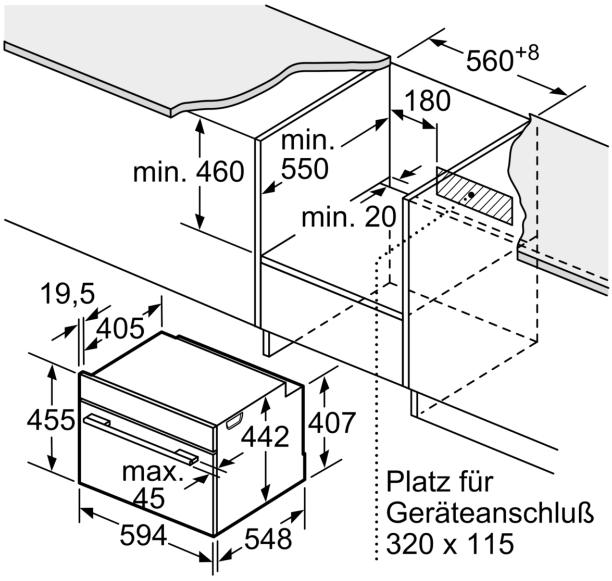

Maße in mm

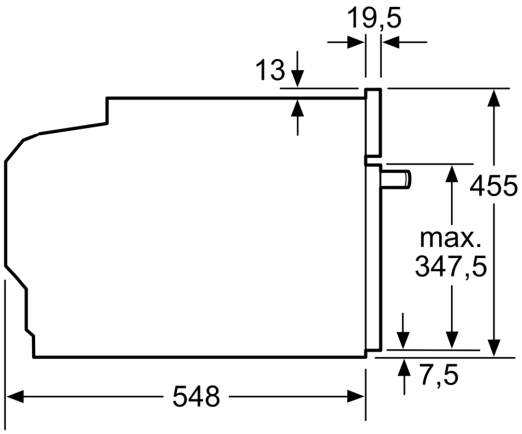

Maße in mm

Einbau mit einem Kochfeld.

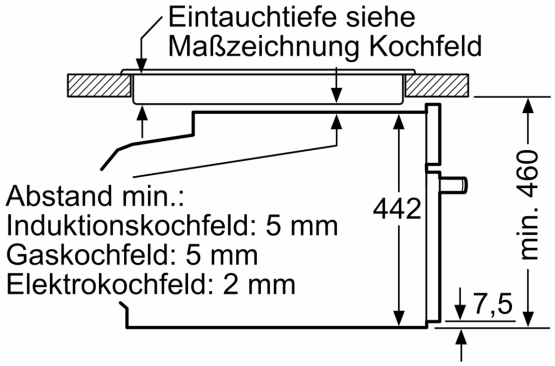

Maße in mm

Wird das Kompaktgerät unter einem Kochfeld eingebaut, muss folgende Arbeitsplattenstärke (ggf. inkl. Unterkonstruktion) beachtet werden.

Kochfeld-Typ	**min. Arbeitsplattenstärke**	
	aufgesetzt	flächenbündig
Induktionskochfeld	42 mm	43 mm
Vollflächen-Induktionskochfeld	52 mm	53 mm
Gaskochfeld	32 mm	43 mm
Elektrokochfeld	32 mm	35 mm

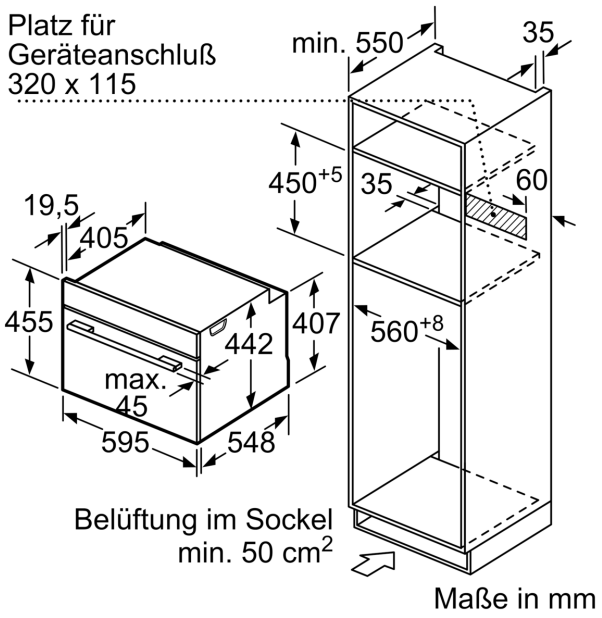
Platz für
Geräteanschluß
320 x 115
min. 550
35
450+5
35
60
19,5
405
455
442
407
560+8
max.
45
595
548
Belüftung im Sockel
min. 50 cm2
Maße in mm