Artikelbeschreibung/Produktabbildungen

Beschreibung

Werkstoff:
Kunststoff.

Hinweis:
Zwischenplatten dienen zur Aufnahme von Stellringen und Radialwellendichtungen.

Zeichnungen

21942-041

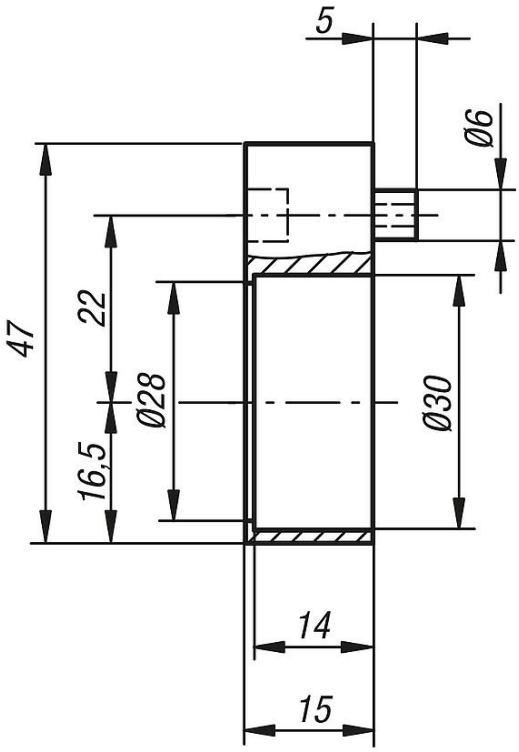

21942-091

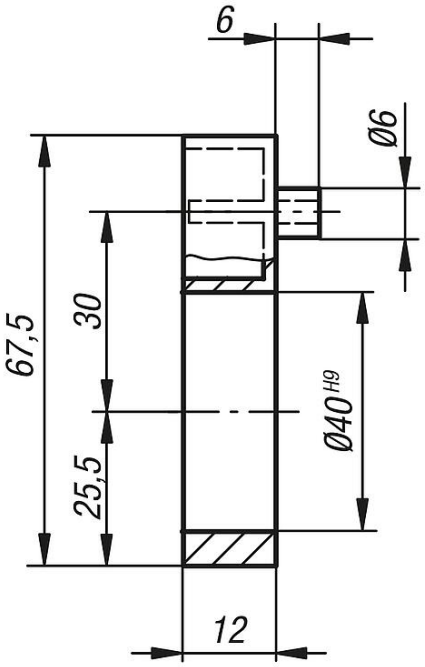

Artikelübersicht

Bestellnummer	Passend zu Positionsanzeiger
21942-041	21902, 21923
21942-091	21904, 21922

Artikelübersicht