Schneckengetriebemotoren MH mit Einfach-Schneckengetrieben und Hohlwellen

230/400V, 50Hz, IP54, Isolationsklasse F,
auch für Wechselstrom mit Betriebskondensator einsetzbar.

Energie-Effizienzklasse IE2.

Allgemeines Seite 945.

Motor und Getriebe in Kugellagerung.
Schnecken gehärtet und geschliffen.
Schneckenräder aus Sondermessing.

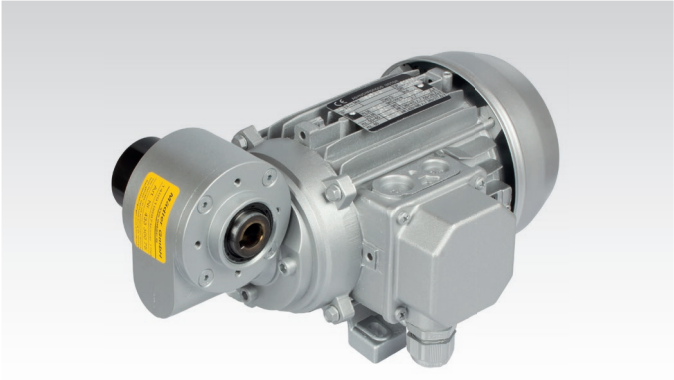

Bestellangaben: z. B.:
Typenbezeichnung, Spannung/Frequenz, evtl. Betriebskondensator, Motordaten, Übersetzung, Artikel-Nr.

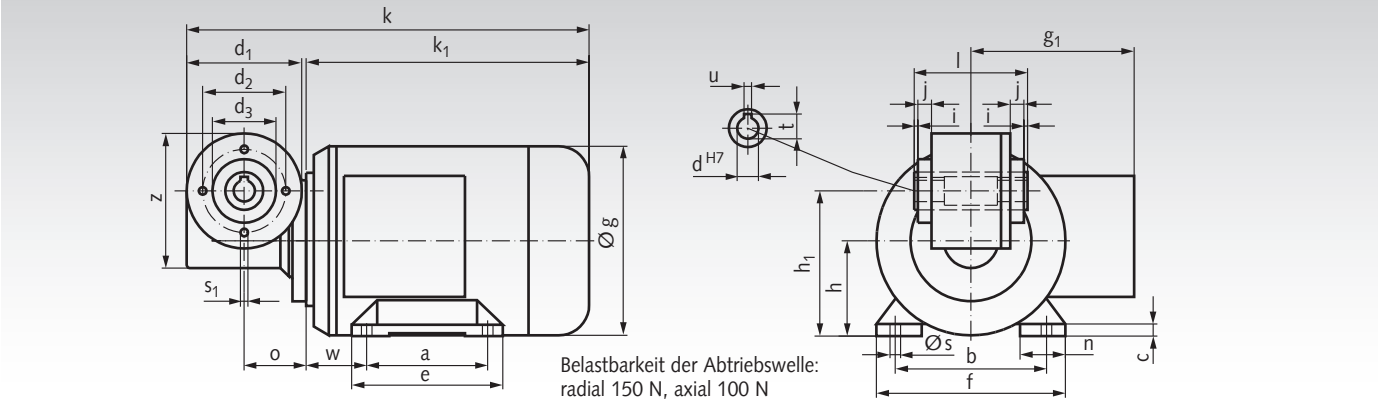

Belastbarkeit der Abtriebswelle:
radial 150 N, axial 100 N

a mm	b mm	c mm	d_1 mm	d_2 mm	d_3 mm	e mm	f mm	h mm	h_1 mm	j mm	n mm	s mm	s_1 mm	w mm	g mm	g_1 mm	k mm	k_1 mm	o mm	z mm	d mm	i mm	l mm	t mm	u mm
80	100	7,5	76	55	42	96	122	63	96	9	25	7	M5	40	125	108	266	187	41	89	14	3	75	16,3	5

Hohlwelle mittig 35 mm freigedreht!
Maße ohne Toleranzangabe sind unverbindlich!

Motordaten 180 Watt, 1400 min^{-1}, ca. 0,7 A bei 400 Volt

Artikel-Nr.	Abtriebs-drehzahl min^{-1}	Über-setzung i =	zul. Drehmoment an der Abtriebswelle Nm	Gewicht kg	Artikel-Nr. Betriebs-kondensator 20µF
433 30 005	280	5 : 1	4,8	6,4	**436 362 00**
433 30 007	200	7 : 1	6,4	6,4	**436 362 00**
433 30 011	124	11 : 1	9,3	6,4	**436 362 00**
433 30 015	93	15 : 1	11	6,4	**436 362 00**
433 30 017	82	17 : 1	13	6,4	**436 362 00**
433 30 020	70	20 : 1	14	6,4	**436 362 00**
433 30 024	58	24 : 1	15	6,4	**436 362 00**
433 30 030	47	30 : 1	15*	6,4	**436 362 00**
433 30 032	44	32 : 1	16*	6,4	**436 362 00**
433 30 038	37	38 : 1	17*	6,4	**436 362 00**
433 30 056	25	56 : 1	12*	6,4	**436 362 00**
433 30 075	19	75 : 1	11*	6,4	**436 362 00**

* Festigkeitsbedingtes Grenzdrehmoment.

Motordaten 250 Watt, 2800 min^{-1}, ca. 0,75 A bei 400 Volt

Artikel-Nr.	Abtriebs-drehzahl min^{-1}	Über-setzung i =	zul. Drehmoment an der Abtriebswelle Nm	Gewicht kg	Artikel-Nr. Betriebs-kondensator 25µF
433 31 005	560	5 : 1	3,5	6,5	**436 363 00**
433 31 007	400	7 : 1	4,6	6,5	**436 363 00**
433 31 011	247	11 : 1	6,8	6,5	**436 363 00**
433 31 015	187	15 : 1	8,3	6,5	**436 363 00**
433 31 017	165	17 : 1	9,6	6,5	**436 363 00**
433 31 020	140	20 : 1	10	6,5	**436 363 00**
433 31 024	117	24 : 1	11	6,5	**436 363 00**
433 31 030	93	30 : 1	13	6,5	**436 363 00**
433 31 032	88	32 : 1	14	6,5	**436 363 00**
433 31 038	74	38 : 1	15	6,5	**436 363 00**
433 31 056	50	56 : 1	12*	6,5	**436 363 00**
433 31 075	37	75 : 1	11*	6,5	**436 363 00**

* Festigkeitsbedingtes Grenzdrehmoment.