BEGA

33 108

Luminaria empotrable
Apparecchio da incasso
Inbouwarmatuur

IP 65

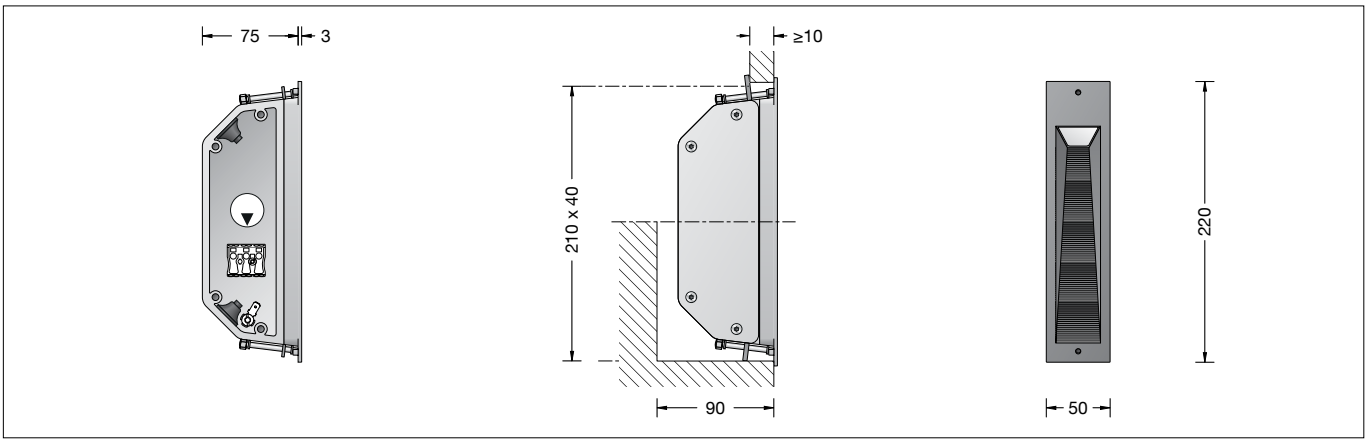

Instrucciones de uso

Aplicación
Luminaria de pared empotrable con luz dirigida para el montaje empotrado a ras o sobre superficie en paredes.

Fuente de luz

Potencia de conexión del módulo	2 W
Potencia de conexión de la luminaria	2,6 W
Temperatura de diseño	$t_a = 25$ °C
Temperatura ambiente	$t_{a\,max} = 65$ °C
Cuando se instala en aislamiento	$t_{a\,max} = 60$ °C

33 108 K3

Denominación del módulo	LED-0353/830
Temperatura de color	3000 K
Índice de reproducción cromática	CRI > 80
Flujo luminoso del módulo	290 lm
Flujo luminoso de la luminaria	100 lm
Rendimiento luminoso de la lum.	38,5 lm/W

33 108 K4

Denominación del módulo	LED-0353/840
Temperatura de color	4000 K
Índice de reproducción cromática	CRI > 80
Flujo luminoso del módulo	310 lm
Flujo luminoso de la luminaria	106 lm
Rendimiento luminoso de la lum.	40,8 lm/W

Descripción del producto
La luminaria está compuesta de aluminio de inyección, aluminio y acero inoxidable
Cristal de seguridad blanco
Fijación mediante dos garras ajustables dispuestas en forma de cuña
Abertura de empotramiento necesario 40 x 210 mm
Profundidad de empotramiento 90 mm
2 entradas de cables para el cableado continuo del cable de alimentación de ø 7-10,5 mm
Clema de conexión y clema de conductor de puesta a tierra de 2,5□
BEGA Ultimate Driver®
Fuente de alimentación LED
220-240 V ∼ 0/50-60 Hz
DC 176-264 V
Clase de protección I
Tipo de protección IP 65
Estanca al polvo y protegida contra chorros de agua
Resistencia contra impacto IK10
Protección contra los choques mecánicos < 20 julios
– Distintivo de seguridad
CE – Símbolo de conformidad
Peso: 0,6 kg

Istruzioni per l'uso

Applicazione
Apparecchio da incasso con luce direzionata per installazione a parete a filo o sporgente.

Lampada

Potenza modulo	2 W
Potenza apparecchio	2,6 W
Temperatura di riferimento	$t_a = 25$ °C
Temperatura ambiente	$t_{a\,max} = 65$ °C
Montaggio in materiale isolante termico	$t_{a\,max} = 60$ °C

33 108 K3

Denominazione modulo	LED-0353/830
Temperatura di colore	3000 K
Indice di resa del colore	CRI > 80
Flusso luminoso modulo	290 lm
Flusso luminoso apparecchi	100 lm
Efficienza luminosa apparecchi	38,5 lm/W

33 108 K4

Denominazione modulo	LED-0353/840
Temperatura di colore	4000 K
Indice di resa del colore	CRI > 80
Flusso luminoso modulo	310 lm
Flusso luminoso apparecchi	106 lm
Efficienza luminosa apparecchi	40,8 lm/W

Descrizione del prodotto
Apparecchio in fusione di alluminio, alluminio e acciaio inox
Vetro di sicurezza bianco
Fissaggio mediante due graffe regolabili applicate a forma di cuneo
Foro d'incasso necessario 40 x 210 mm
Profondità d'incasso 90 mm
2 ingressi cavo per cablaggio passante del cavo di allacciamento ø 7-10,5 mm
Morsetto e
Morsetto per conduttore di protezione 2,5□
BEGA Ultimate Driver®
Alimentatore LED
220-240 V ∼ 0/50-60 Hz
DC 176-264 V
Classe di isolamento I
Protezione IP 65
Stagno alla polvere e protetto da getti d'acqua
Protezione antiurto IK10
Protezione contro urti meccanici < 20 Joule
– Marchio di controllo
CE – Simbolo di conformità
Peso: 0,6 kg

Gebruiksaanwijzing

Toepassing
Wandinbouwarmatuur met gericht licht voor de gelijkliggende of opliggende inbouw in wanden.

Lichtbron

Module-aansluitvermogen	2 W
Armatuur-aansluitvermogen	2,6 W
Nominale temperatuur	$t_a = 25$ °C
Omgevingstemperatuur	$t_{a\,max} = 65$ °C
Bij inbouw in isolatie	$t_{a\,max} = 60$ °C

33 108 K3

Modulebenaming	LED-0353/830
Kleurtemperatuur	3000 K
Kleurweergave-index	CRI > 80
Module-lichtstroom	290 lm
Armaturen-lichtstroom	100 lm
Armatuurrendement	38,5 lm/W

33 108 K4

Modulebenaming	LED-0353/840
Kleurtemperatuur	4000 K
Kleurweergave-index	CRI > 80
Module-lichtstroom	310 lm
Armaturen-lichtstroom	106 lm
Armatuurrendement	40,8 lm/W

Productbeschrijving
Het armatuur bestaat uit gegoten aluminium, aluminium en edelstaal
Veiligheidsglas wit
Bevestiging via twee spievormig aangebrachte, verstelbare klauwen
Benodigde inbouwopening 40 x 210 mm
Inbouwdiepte 90 mm
2 kabelinvoeren voor doorvoerbedrading van de netaansluitkabel ø 7-10,5 mm
Aansluitklem en aardklem 2,5□
BEGA Ultimate Driver®
LED-netdeel
220-240 V ∼ 0/50-60 Hz
DC 176-264 V
Veiligheidsklasse I
Classificatie IP 65
Stofdicht en beschermd tegen spuitwater
Stootvastheid IK10
Bescherming tegen mechanische stoten < 20 joule
– Veiligheidssymbool
CE – Symbool overeenkomstig richtlijn Europese Unie
Gewicht: 0,6 kg

Seguridad
Tanto en la instalación como en el funcionamiento de esta luminaria han de observarse las normas de seguridad nacionales.
El montaje y la puesta en servicio deben ser realizados únicamente por un electricista especializado.
El fabricante no asume ninguna responsabilidad en caso de daños causados por el uso o el montaje inadecuados. En caso de realizar modificaciones posteriores en la luminaria, la persona que realiza dichas modificaciones será considerada como fabricante.

Protección contra sobretensiones
Los componentes electrónicos instalados en la luminaria están protegidos contra sobretensiones según DIN EN 61547.
Para lograr una protección adicional, p. ej. contra transitorios, etc., recomendamos componentes para la protección contra sobretensiones separados. Puede encontrarlos en nuestro sitio web en www.bega.com.

Tenga en cuenta:
La luminaria no debe entrar en contacto permanente con medios agresivos.
Las sustancias agresivas de los materiales de construcción pueden ser arrastradas y corroer la carcasa de la luminaria. Por este motivo, se deberá realizar un análisis de los materiales de construcción antes del montaje si se desconoce su composición. Las sustancias agresivas también pueden afectar a la luminaria desde la superficie; por este motivo, se debería evitar un uso excesivo de productos de limpieza químicos en el entorno de la luminaria.

Montaje
La abertura de empotramiento queda cubierta por el marco de la carcasa de la luminaria.
La fijación de la luminaria se realiza por medio de dos garras ajustables dispuestas en forma de cuña.
Montaje en paredes macizas:
Para este fin se dispone de la carcasa de empotrar **10 454**. Si no se utiliza, se requiere una abertura de empotramiento de 40 x 210 mm con una profundidad mínima de 90 mm.
Montaje en paneles de pared:
Se requiere una abertura de empotramiento de 40 x 210 mm con una profundidad mínima de 90 mm.
El grosor mínimo del revestimiento de la pared es de 8 mm. Con grosores menores, se necesita reforzar la parte posterior del revestimiento de la pared.
Soltar los tornillos y quitar la tapa de la carcasa.
Pasar el cable de conexión de la red por la entrada dispuesta en la carcasa de la luminaria.
Establecer la conexión de puesta a tierra y la conexión eléctrica.
Enchufar la conexión de puesta a tierra de la tapa de la carcasa. Montar la tapa de la carcasa.
Prestar atención al asiento correcto de la junta.
Apretar los tornillos uniformemente.
Insertar la carcasa de la luminaria en la abertura de empotramiento. Apretar uniformemente los tornillos de las garras de fijación.

Limpieza · Conservación
Limpiar el polvo y la suciedad de la luminaria con regularidad, utilizando productos de limpieza sin disolventes.
No utilizar un limpiador de alta presión.

Sicurezza
Per l'installazione e l'uso di questo apparecchio vanno osservate le disposizioni nazionali di sicurezza.
Il montaggio e la messa in funzione devono essere effettuati esclusivamente da un elettricista qualificato.
Il produttore non si assume alcuna responsabilità per eventuali danni causati da un uso o montaggio falso.
Qualora vengano apportate delle modifiche all'apparecchio in un secondo momento, è da intendere come produttore la persona che esegue tali modifiche.

Protezione contro le sovratensioni
I componenti elettronici montati nell'apparecchio sono protetti da sovratensione ai sensi della norma DIN EN 61547.
Per ottenere un ulteriore protezione da transienti ecc., consigliamo a parte dei componenti di protezione contro sovratensioni. Essi sono riportati sul nostro sito web all ' indirizzo www.bega.com.

Attenzione:
L'apparecchio non deve essere in contatto permanente con prodotti aggressivi.
È possibile che lavando via dai materiali eventuali prodotti aggressivi, questi danneggino irreparabilmente l'armatura dell'apparecchio. Se non si conosce la composizione del materiale, eseguirne un'analisi prima del montaggio.
Eventuali prodotti aggressivi possono agire sull'apparecchio anche provenendo dalla superficie, per cui evitare un utilizzo eccessivo di detergenti chimici nella zona in cui si trova l'apparecchio.

Montaggio
Il foro d'incasso viene coperto dal telaio di fissaggio dell'armatura.
Il fissaggio dell´apparecchio avviene tramite due graffe regolabili applicate a forma di cuneo.
Installazione in pareti massicce:
A tale scopo è disponibile l'armatura **10 454**.
Qualora questa non venga utilizzata, è necessario un foro d'incasso di 40 x 210 mm con una profondità minima di 90 mm.
Installazione su pareti in materiale leggero:
È necessario un foro d'incasso di 40 x 210 mm con una profondità minima di 90 mm.
Lo spessore minimo del rivestimento della parete è di 8 mm. In caso di spessore inferiore, il rivestimento della parete deve essere rinforzato sul lato posteriore.
Allentare le viti e rimuovere il coperchio della scatola.
Introdurre il cavo di allacciamento alla rete elettrica nell'armatura.
Stabilire il collegamento con il conduttore di protezione ed eseguire l'allacciamento elettrico.
Applicare il collegamento con il conduttore di protezione del coperchio della scatola. Montare il coperchio della scatola.
Verificare che la guarnizione sia posizionata correttamente. Serrare le viti in maniera uniforme.
Inserire l'armatura nel foro d'incasso. Serrare le viti del fissaggio delle graffe in modo uniforme.

Pulizia · Cura
Eliminare regolarmente sporco e altri accumuli di impurità dall'apparecchio utilizzando detergenti privi di solvente.
Non utilizzare pulitori ad alta pressione.

Veiligheid
Bij het installeren en gebruiken van dit armatuur moeten de nationale veiligheidsvoorschriften in acht worden genomen.
De montage en ingebruikname mag alleen door een elektromonteur worden uitgevoerd.
De fabrikant stelt zich niet aansprakelijk voor schade die ontstaat door een onjuist gebruik of verkeerde montage.
Indien achteraf wijzigingen aan het armatuur worden aangebracht, geldt de persoon die deze wijzigingen aanbrengt, als de fabrikant.

Overspanningsbeveiliging
De in het armatuur ingebouwde elektronische componenten zijn volgens EN 61547 tegen overspanning beveiligd.
Om een extra beveiliging tegen bv transiënten etc. te bereiken adviseren wij aparte overspanning-beveiligingscomponenten.
Deze vindt u op onze website www.bega.com.

Opmerking:
Het armatuur mag niet langdurig met agressieve stoffen in aanraking komen.
Agressieve stoffen kunnen door water uit bouwmaterialen worden gespoeld en het armatuurhuis vernielen. Bij een onbekende samenstelling van de bouwmaterialen dient daarom eerst een materiaalanalyse te worden uitgevoerd, voordat het armatuur wordt gemonteerd. Agressieve stoffen kunnen ook vanaf de oppervlakte op het armatuur inwerken. Daarom dient een overdreven gebruik van chemische reinigingsmiddelen in de omgeving van het armatuur te worden vermeden.

Montage
De inbouwopening wordt door het raamwerk van het armatuurhuis afgedekt.
Het armatuur wordt bevestigd met twee wigvormig aangebrachte, verstelbare klemmen.
Inbouw in massieve wanden:
Hiervoor is het inbouwhuis **10 454** beschikbaar.
Indien dit niet wordt gebruikt, is een inbouwopening van 40 x 210 mm met een diepte van minimaal 90 mm vereist.
Inbouw in lichte scheidingswanden:
Er is een inbouwopening van 40 x 210 mm met een diepte van minimaal 90 mm vereist.
De minimale dikte van de wandbekleding bedraagt 8 mm. Bij minder dikte moet de wandbekleding aan de achterkant worden versterkt.
Draai de schroeven los en verwijder het deksel van de behuizing.
Steek de netaansluitkabel door de kabelinvoer in het armatuurhuis invoeren.
Breng de aarddraadverbinding en de elektrische aansluiting tot stand.
Sluit de aarddraadverbinding van het deksel van de behuizing aan. Monteer het deksel van de behuizing.
Let erop dat de afdichting juist zit. Draai de schroeven gelijkmatig vast.
Armatuurhuis in de inbouwopening plaatsen en uitlijnen. Draai de schroeven van de klembevestiging gelijkmatig aan.

Reiniging · Onderhoud
Reinig het armatuur regelmatig met oplosmiddelvrije reinigingsmiddelen van vuil en aanslag.
Gebruik hiervoor geen hogedrukreiniger.

BEGA Gantenbrink-Leuchten KG · Postfach 31 60 · 58689 Menden · info@bega.com · www.bega.com

Cambio del módulo LED
La denominación del módulo LED está anotada en una etiqueta en la luminaria.
Los módulos de recambio BEGA corresponden en el color de la luz y la potencia lumínica a los módulos instalados originalmente.
La sustitución puede ser realizada por personas cualificadas con herramientas corrientes en el mercado.
Desconectar la instalación eléctrica y abrir la luminaria.
Observe las instrucciones de montaje del módulo LED.
Comprobar las juntas de la luminaria y reemplazarlas en caso necesario.
Si el cristal está defectuoso, se debe sustituir.
Cerrar la luminaria.

Sostituzione del modulo LED
La denominazione del modulo LED è indicata su un'etichetta all'interno dell'apparecchio.
I moduli sostitutivi BEGA presentano colore della luce e flusso luminoso uguali a quelli dei moduli montati in origine.
La sostituzione può essere effettuata da persone qualificate con l'ausilio di attrezzi comunemente reperibili in commercio.
Agire a tensione nulla e aprire l'apparecchio.
Attenersi alle istruzioni di montaggio del modulo LED.
Controllare le guarnizioni dell'apparecchio ed eventualmente sostituirle.
Gli eventuali vetri difettosi vanno sostituiti.
Chiudere l'apparecchio.

Vervangen van de LED-module
De benaming van de LED-module is aangegeven op een etiket in het armatuur.
BEGA-vervangmodules komen in lichtkleur en lichtopbrengst overeen met de oorspronkelijk ingebouwde modules.
De vervanging kan door gekwalificeerde personen met normaal gereedschap worden uitgevoerd.
Schakel de installatie spanningsvrij en open het armatuur.
Neem de montagehandleiding van de LED-module in acht.
Controleer de afdichtingen van het armatuur en vervang deze indien nodig.
Een defect glas moet worden vervangen.
Sluit het armatuur.

Accesorios

10 454 Carcasa de empotrar

10 054 Cerco para enlucido
10 074 Cerco para enlucido a ras

Existen instrucciones de uso especiales para ello.

Accessori

10 454 Armatura da incasso

10 054 Cornice
10 074 Cornice a filo superficie

Per questo accessorio esistono delle istruzioni d'uso separate.

Accessoires

10 454 Inbouwhuis

10 054 Inbouwraam
10 074 Inbouwraam gelijkliggend

Hiervoor bestaat een aparte gebruiksaanwijzing.

Piezas de recambio

Fuente de alimentación LED	DEV-0292/350
Módulo LED 3000 K	LED-0353/830
Módulo LED 4000 K	LED-0353/840
Junta	83 001 364 .1

Ricambi

Alimentatore LED	DEV-0292/350
Modulo LED 3000 K	LED-0353/830
Modulo LED 4000 K	LED-0353/840
Guarnizione	83 001 364 .1

Accessoires

LED-netdeel	DEV-0292/350
LED-module 3000 K	LED-0353/830
LED-module 4000 K	LED-0353/840
Afdichting	83 001 364 .1