Blechscharniere

Stahl / Edelstahl, horizontal verlängert

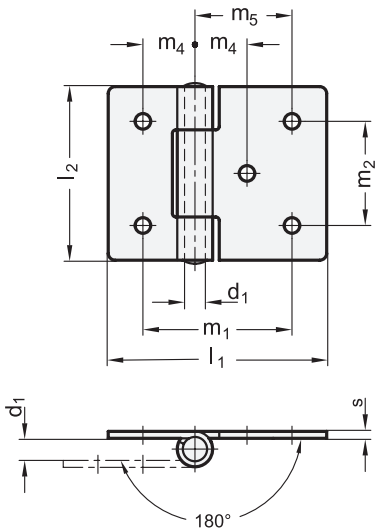

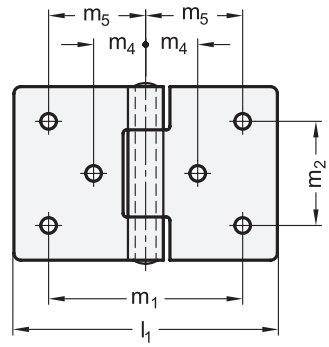

Rost frei

4 Form

- **A** ohne Bohrungen (nur in Edelstahl NI)
- **B** mit Durchgangsbohrungen
- **C** mit Senkbohrungen

Form **A**

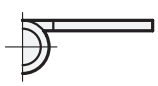

Form **B**

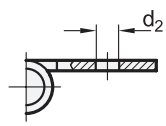

Form **C**

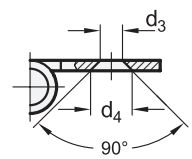

2 l_1 einseitig verlängert	l_1 beidseitig verlängert	3 l_2	d_1	d_2	d_3	d_4	m_1 einseitig verlängert	m_1 beidseitig verlängert	m_2	m_4	m_5	s
45	60	30	3	3,2	4	6,4	33	48	18	9	24	1,5
60	80	40	4	4,2	5	8,3	45	65	25	12,5	32,5	2
75	100	50	6	5,2	5	8,3	55	80	30	15	40	2
90	120	60	6	5,2	5	8,3	66	96	36	18	48	2

Ausführung

1

Scharnierflügel

- Stahl — **ST**
  - verzinkt, blau passiviert
  - nur Form B und C
- Edelstahl 1.4301 — **NI**
  alle Formen
- Edelstahl 1.4401 — **A4**
  nur Form B und C

Stift

Edelstahl

- 1.4301 bei ST und NI
- 1.4401 bei A4
- vernietet

RoHS

Blechscharniere GN 136 sind in vielen unterschiedlichen Ausführungen erhältlich und eignen sich für leichte bis mittelschwere Anwendungen.
Die Form A lässt sich außer durch Schweißen auch durch kundenseitig eingebrachte Bohrbilder befestigen.
Die Edelstahl-Ausführungen eignen sich insbesondere bei Anwendungen mit agressiveren Umgebungsbdingungen.

Hinweise	Seite
GN 136 Blechscharniere (quadratisch oder vertikal verlängert)	QVX
GN 1362 Blechscharniere (Edelstahl, zum Anschweißen)	QVX
GN 1364 Blechscharniere (Edelstahl, spitzgeschnitten)	QVX
GN 1366 Scharniere (Stahlprofil, zum Anschweißen)	QVX

Technische Informationen

Zusammenstellung der Scharniere-Bauarten	QVX
Angaben zur Belastbarkeit	QVX
Edelstahl-Eigenschaften	QVX

Bestellbeispiel

1 2 3 4

GN 136-ST-60-40-B

1	**Werkstoff**
2	l_1
3	l_2
4	**Form**